道　路　改　良　平　面　図　縮尺 1/150

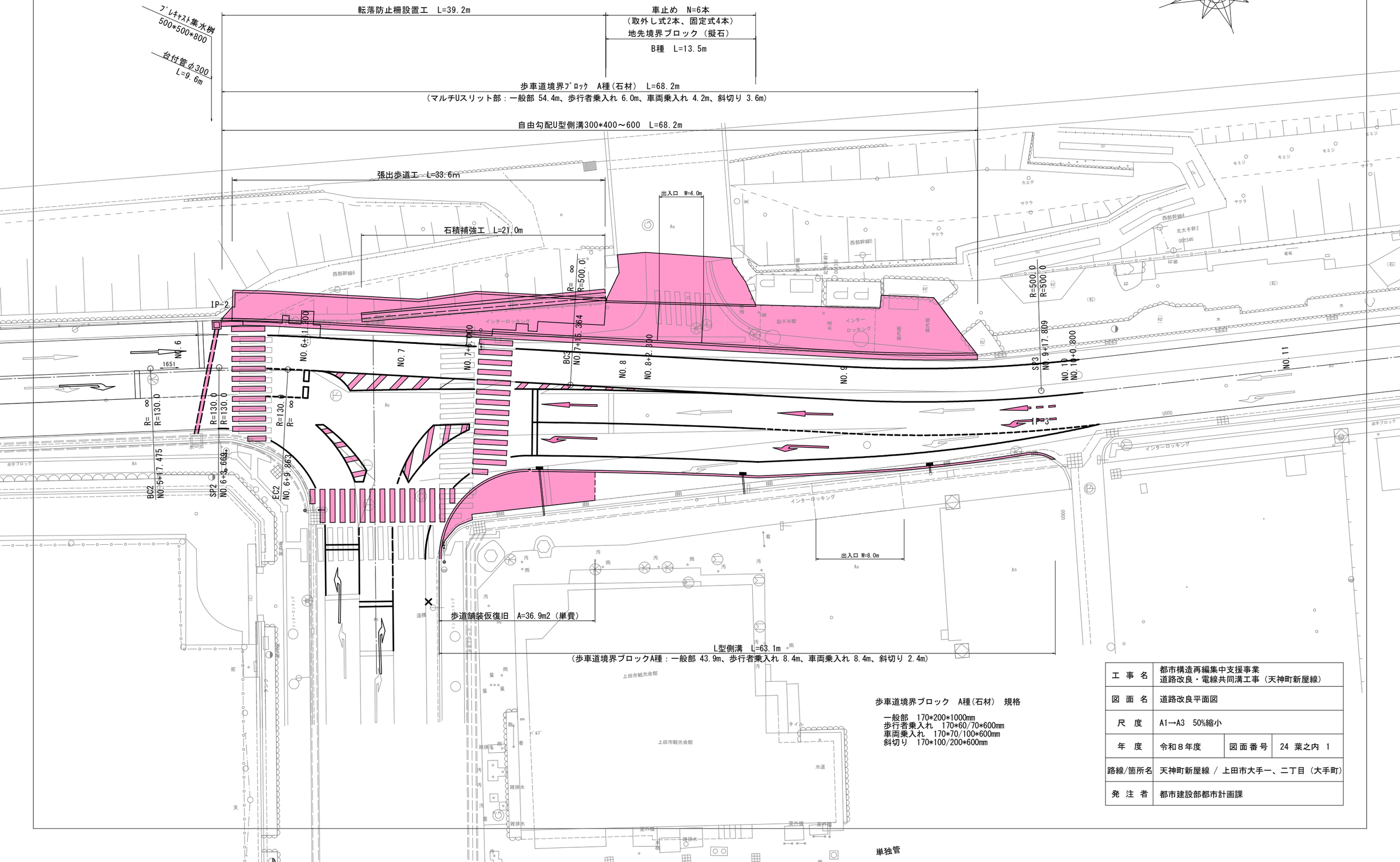

歩車道境界ブロック　A種(石材)　規格

一般部　170*200*1000mm
歩行者乗入れ　170*60/70*600mm
車両乗入れ　170*70/100*600mm
斜切り　170*100/200*600mm

単独管

工　事　名	都市構造再編集中支援事業 道路改良・電線共同溝工事（天神町新屋線）		
図　面　名	道路改良平面図		
尺　度	A1→A3　50%縮小		
年　度	令和８年度	図面番号	24　葉之内　1
路線/箇所名	天神町新屋線 / 上田市大手一、二丁目（大手町）		
発　注　者	都市建設部都市計画課		

電　線　共　同　溝　平　面　図　縮尺 1/150

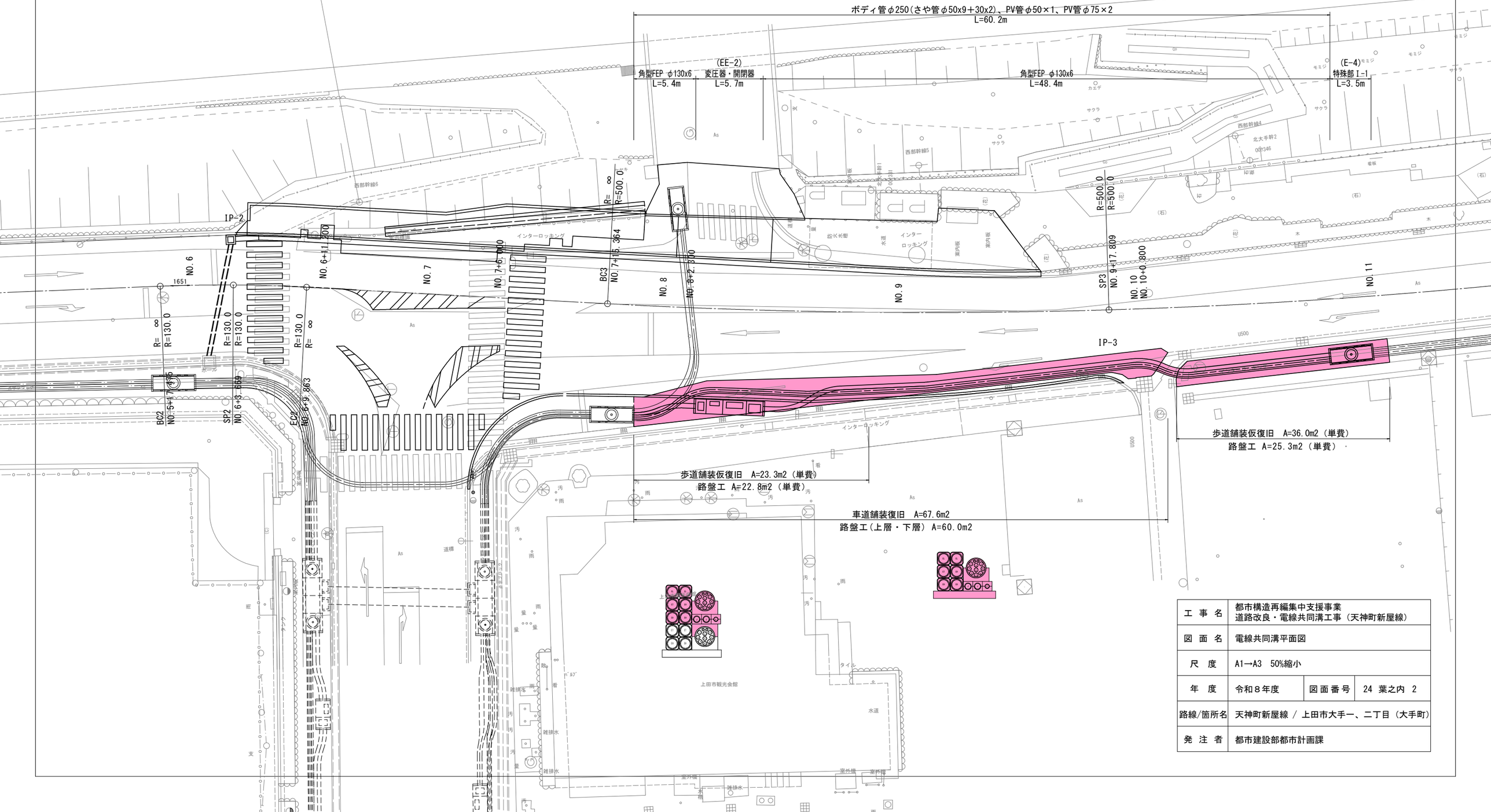

工　事　名	都市構造再編集中支援事業 道路改良・電線共同溝工事（天神町新屋線）		
図　面　名	電線共同溝平面図		
尺　　度	A1→A3　50%縮小		
年　　度	令和８年度	図面番号	24　葉之内　2
路線/箇所名	天神町新屋線 / 上田市大手一、二丁目（大手町）		
発　注　者	都市建設部都市計画課		

撤 去 工 平 面 図

縮尺　1/150

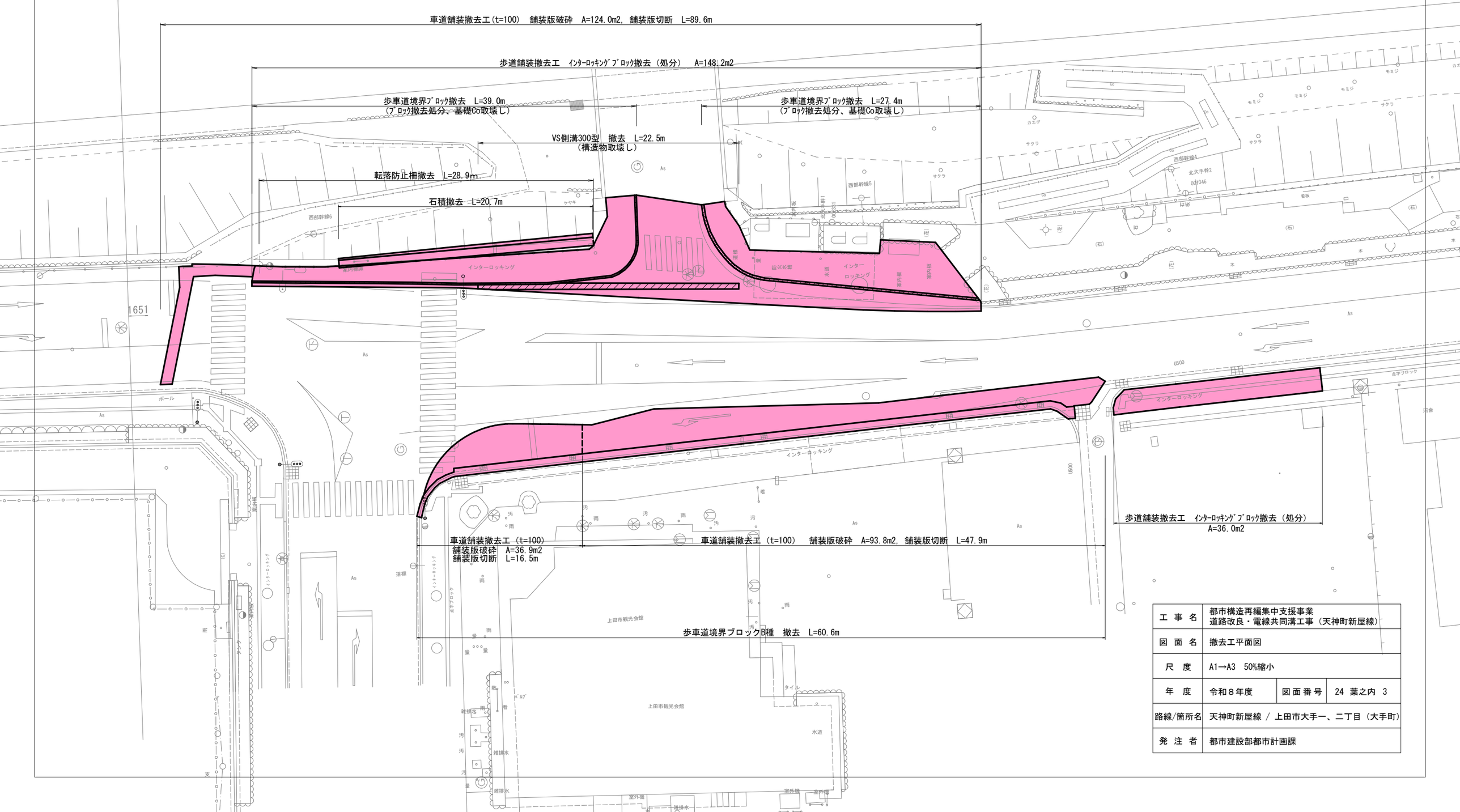

工　事　名	都市構造再編集中支援事業 道路改良・電線共同溝工事（天神町新屋線）		
図　面　名	撤去工平面図		
尺　　度	A1→A3　50%縮小		
年　　度	令和８年度	図面番号	24　葉之内　3
路線/箇所名	天神町新屋線 / 上田市大手一、二丁目（大手町）		
発　注　者	都市建設部都市計画課		

標準横断図 S=1:100

終 点 部

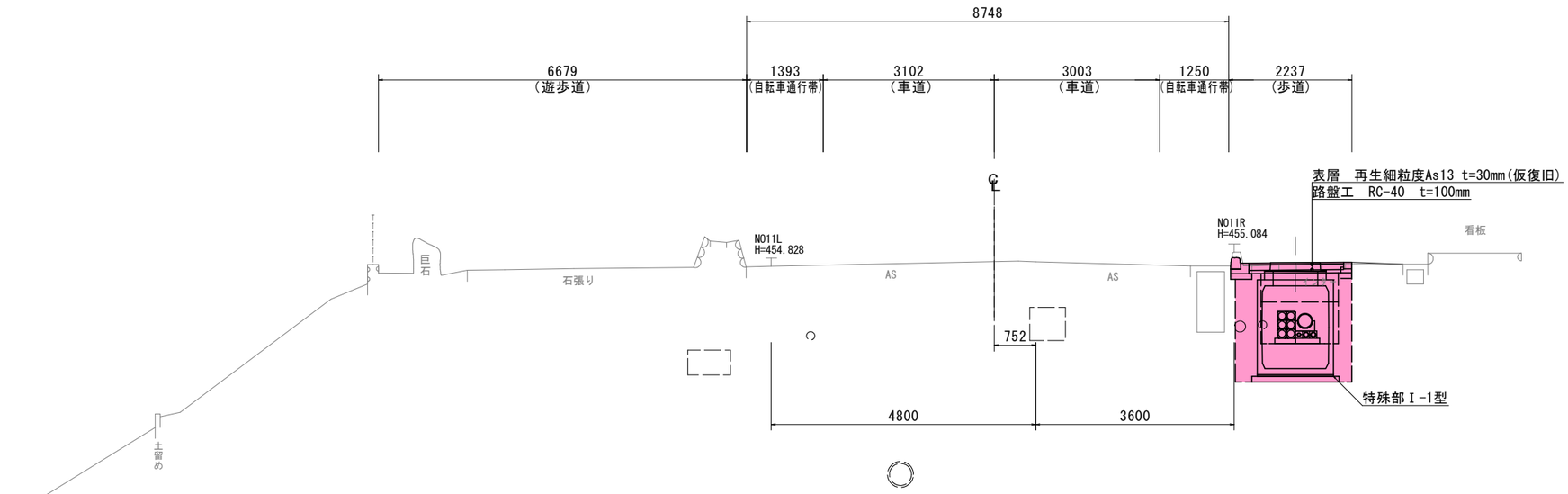

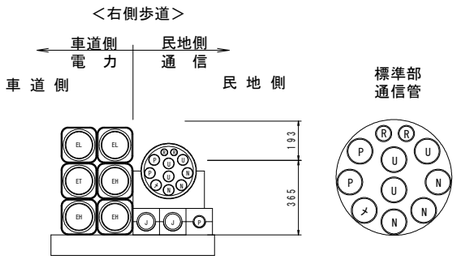

凡例

記号	企 業 名・適用ｹｰﾌﾞﾙ	管　径（呼び径）	管路材種別（参考）
EH	中部電力パワーグリッド（株）・高圧ｹｰﾌﾞﾙ	φ130×6	角型FEP

電力管

記号	企 業 名・適用ｹｰﾌﾞﾙ	管　径（呼び径）	管路材種別（参考）
N	NTT（株）	φ50×3	さや管-ＳＵ管
C	中部テレコミュニケーション㈱		
U	㈱上田ケーブルビジョン	φ50×3	さや管-ＳＵ管
メ	メンテナンス管	φ50×1	さや管-ＳＵ管
R	道路管理者	φ30×2	さや管-ＳＵ管
P	長野県警察	φ50×2	さや管-ＳＵ管
		φ50×1	単独PV管
J	信州うえだ農業協同組合	φ75×2	単独PV管

ボディ管 φ250mm

標準部
通信管

起 点 部

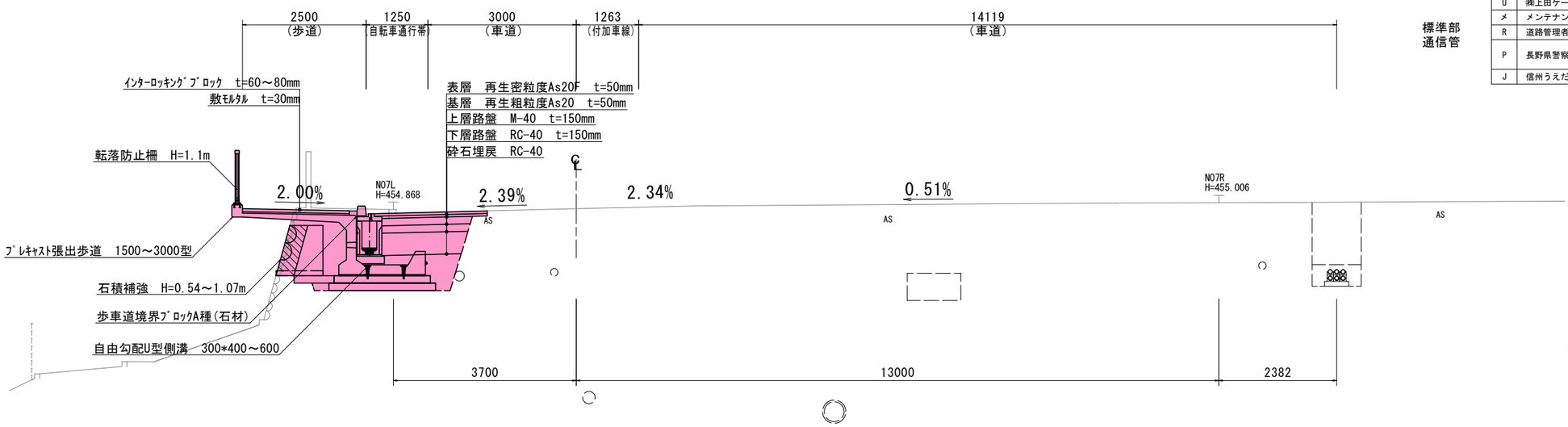

工 事 名	都市構造再編集中支援事業 道路改良・電線共同溝工事（天神町新屋線）		
図 面 名	標準横断図		
尺　度	A1→A3　50%縮小		
年　度	令和８年度	図面番号	24 葉之内 4
路線/箇所名	天神町新屋線 / 上田市大手一、二丁目（大手町）		
発 注 者	都市建設部都市計画課		

横断図(1)　S=1:100

BC3(NO.7+15.364)

GH=454.89
FH=454.890

作業土工
C1:水路床堀　0.4
C2:水路埋戻し　0.3
L1:水路基面整正　0.6

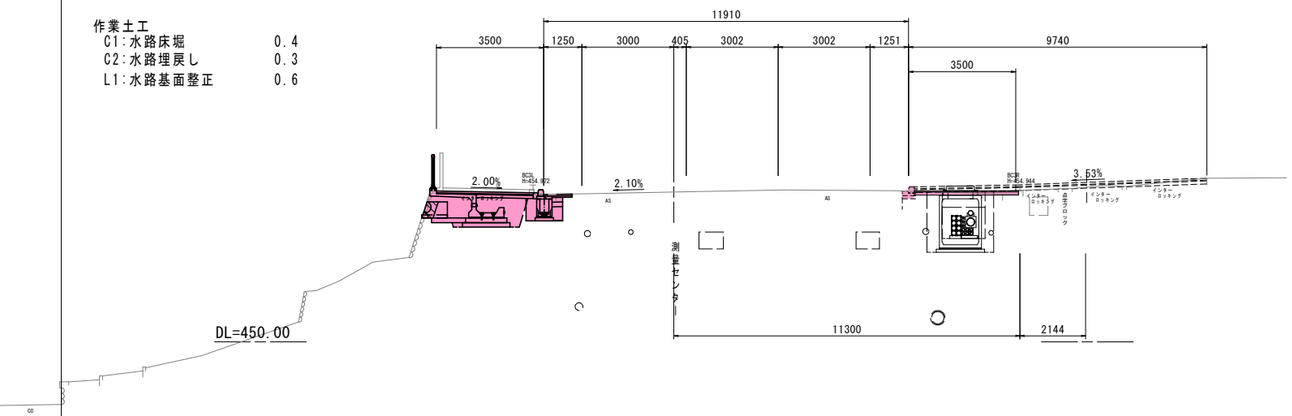

NO.9

GH=454.91

作業土工
C1:水路床堀　0.3
C2:水路埋戻し　0.2
L1:水路基面整正　0.6

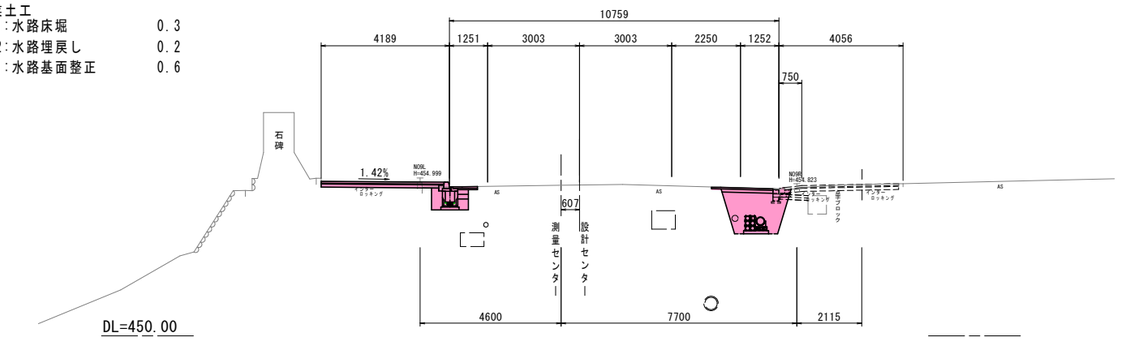

NO.7+6.0

GH=454.87
FH=454.884

作業土工
C1:水路床堀　張出歩道工にて計上
L1:水路基面整正　〃

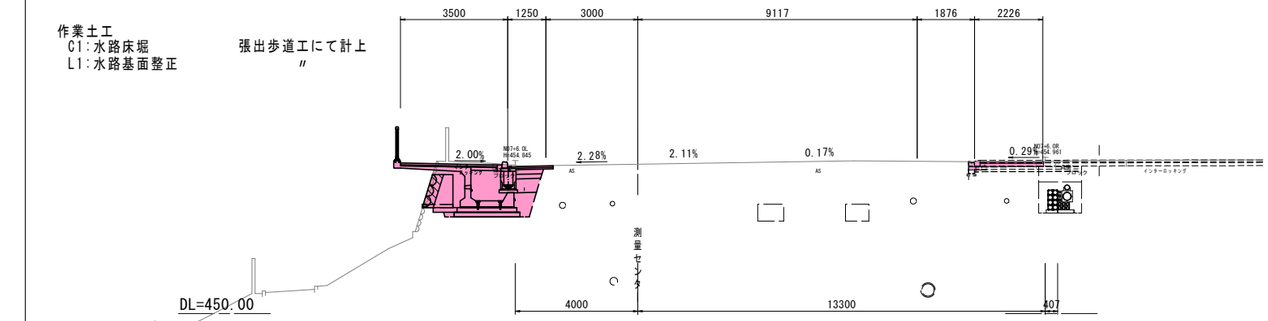

NO.8+2.3

GH=454.91

作業土工
C1:水路床堀　0.4
C2:水路埋戻し　0.3
L1:水路基面整正　0.6

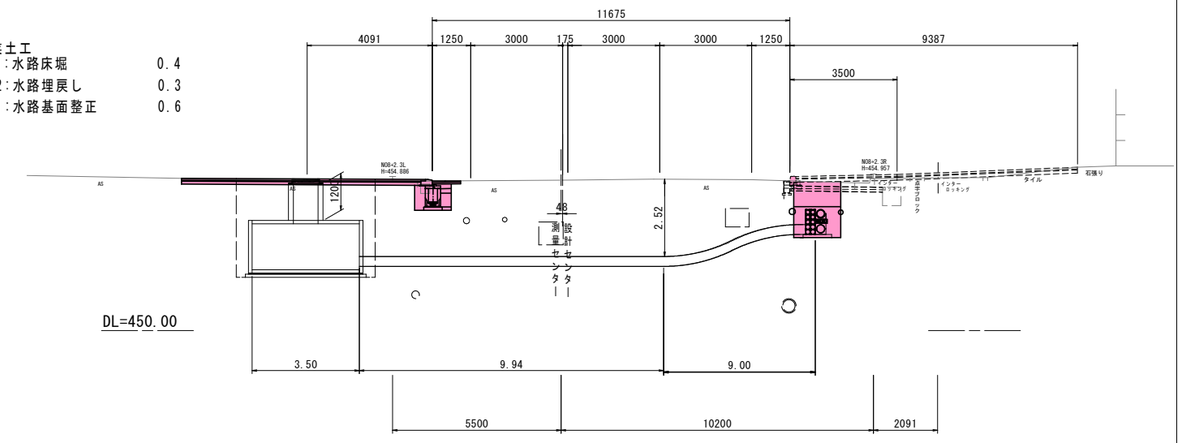

NO.7

GH=454.88
FH=454.878

作業土工
C1:水路床堀　張出歩道工にて計上
L1:水路基面整正　〃

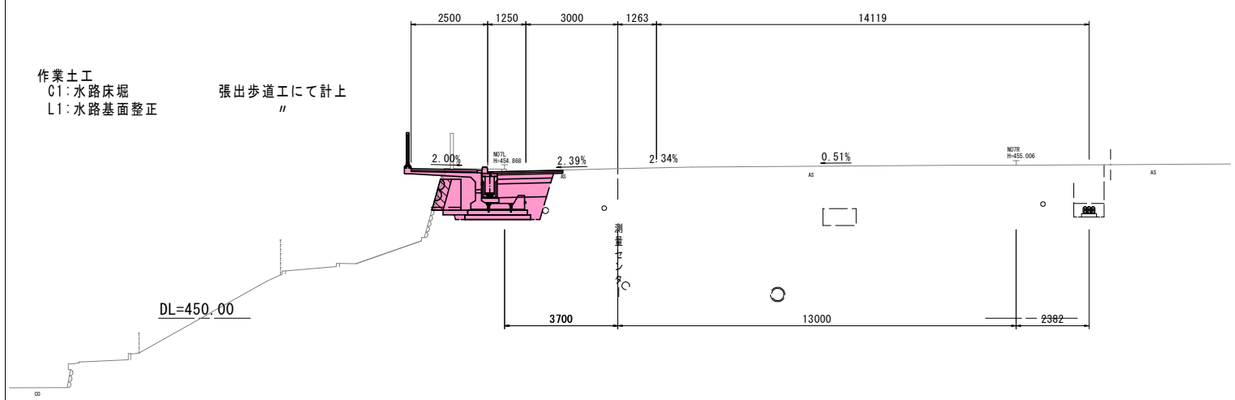

工事名	都市構造再編集中支援事業 道路改良・電線共同溝工事（天神町新屋線）		
図面名	横断図		
尺度	A1→A3　50%縮小		
年度	令和８年度	図面番号	24　葉之内　5
路線/箇所名	天神町新屋線 / 上田市大手一、二丁目（大手町）		
発注者	都市建設部都市計画課		

横断図(2)　S=1:100

NO.11
GH=454.91

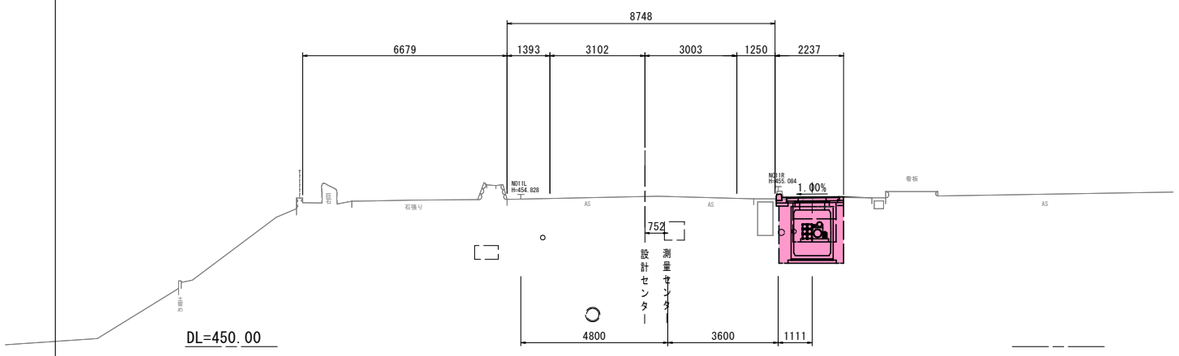

EC3(NO.12+0.255)
GH=454.86

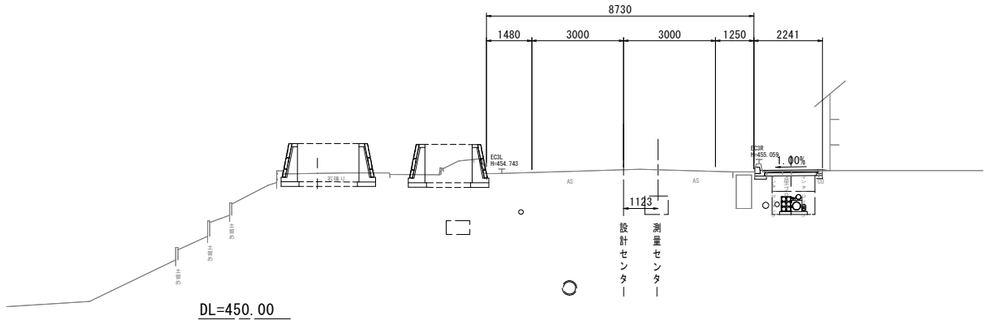

NO.10+0.8
GH=454.90

NO.11+13.0
GH=454.86

SP3(NO.9+17.809)
GH=454.90

工事名	都市構造再編集中支援事業 道路改良・電線共同溝工事（天神町新屋線）		
図面名	横断図		
尺度	A1→A3　50%縮小		
年度	令和８年度	図面番号	24 葉之内 6
路線/箇所名	天神町新屋線 / 上田市大手一、二丁目（大手町）		
発注者	都市建設部都市計画課		

東側歩道　縦断図

工事名	都市構造再編集中支援事業 道路改良・電線共同溝工事（天神町新屋線）		
図面名	縦断図		
尺度	A1→A3　50%縮小		
年度	令和８年度	図面番号	24 葉之内 7
路線/箇所名	天神町新屋線 / 上田市大手一、二丁目（大手町）		
発注者	都市建設部都市計画課		

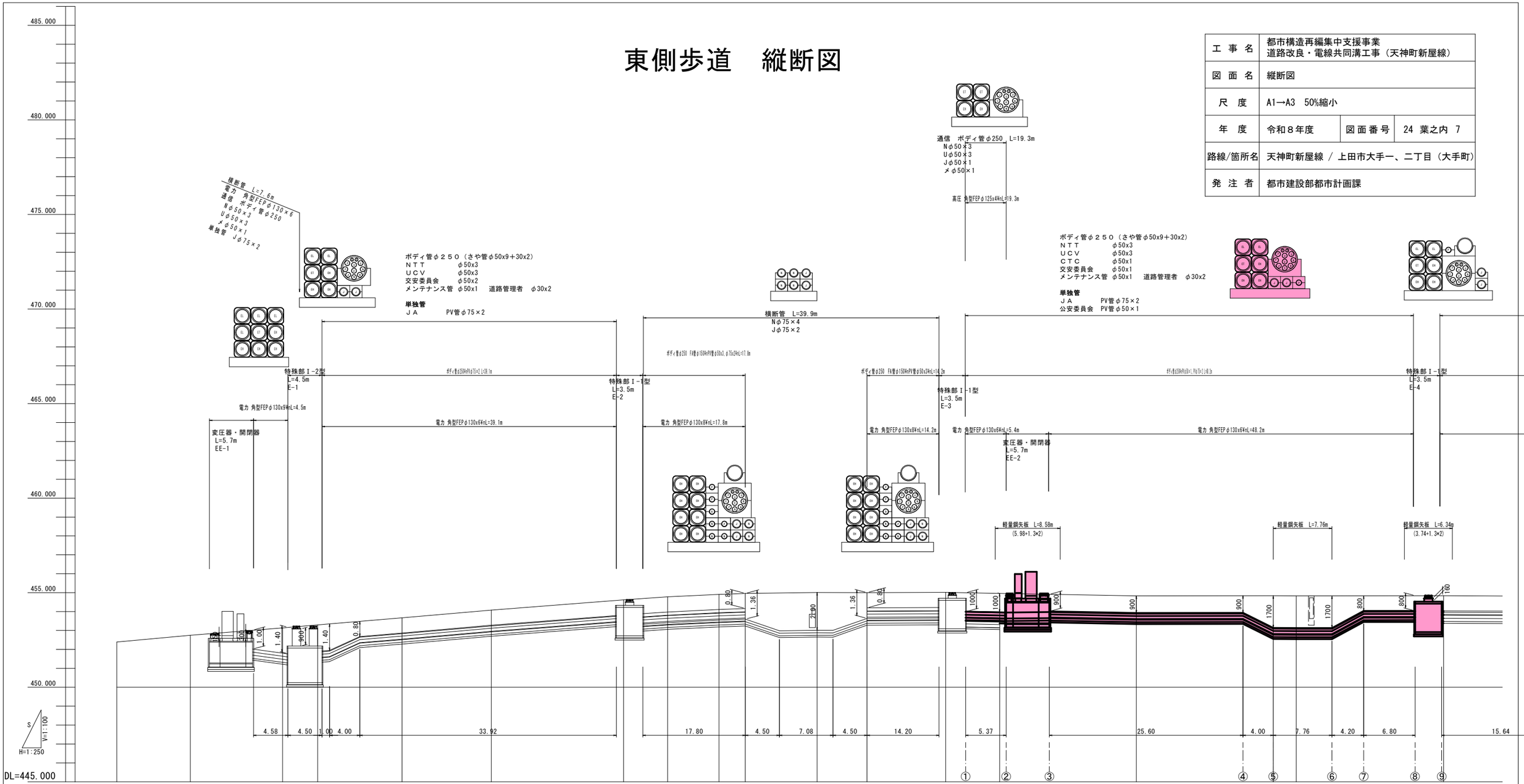

| | | |

管路工断面図 S=1:20

歩道部（仮復旧）
縦断①～②

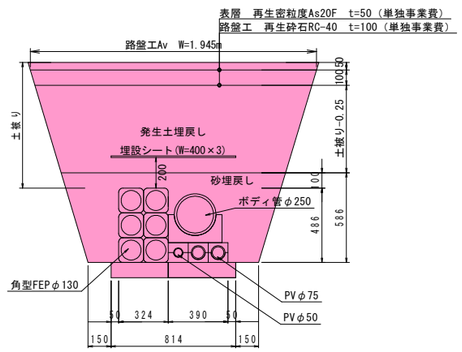

管路部控除：０．３５ｍ２

土被り　1.00m
床掘　2.22m2
埋戻　砂断面　0.41m2
発生土断面　1.27m2
砕石断面　－

車道部
縦断③～④

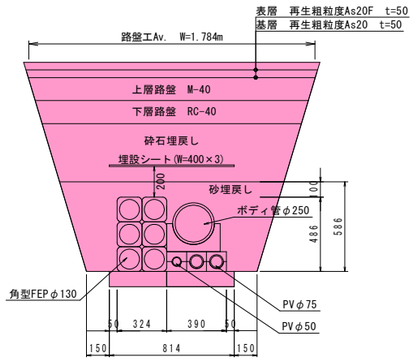

管路部控除：０．３５ｍ２

土被り　0.90m
床掘　2.03m2
埋戻　砂断面　0.41m2
発生土断面　－
砕石断面　0.60m2

車道部（水路横断箇所）
縦断⑤～⑥

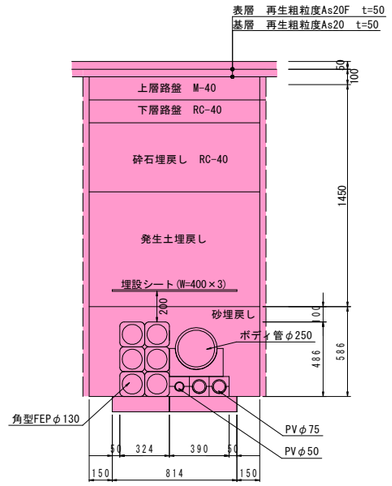

管路部控除：０．３５ｍ２

土被り　1.70m
床掘　2.41m2
埋戻　砂断面　0.30m2
発生土断面　0.84m2
砕石断面　0.50m2

歩道部（仮復旧）
縦断⑦～⑧

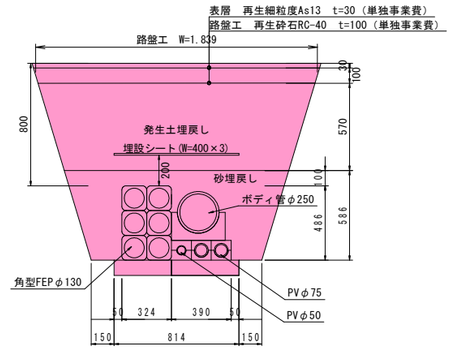

管路部控除：０．３５ｍ２

土被り　0.80m
床掘　1.90m2
埋戻　砂断面　0.41m2
発生土断面　0.93m2

特殊部I-1型
1200x1500x3500

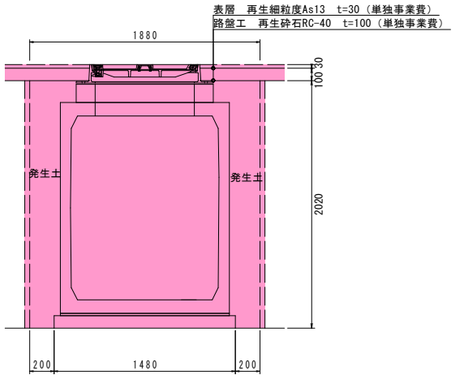

C(床掘) =　3.85
B1(砂埋戻し)=　－
B2(発生土埋戻し)=　1.29
L1(基面整正)=　1.48

地上機器

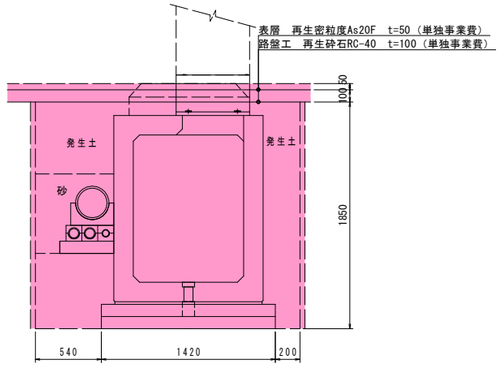

C(床掘) =　4.1
B1(砂埋戻し)=　0.3
B2(発生土埋戻し)=　1.3
L1(基面整正)=　1.42

工事名	都市構造再編集中支援事業 道路改良・電線共同溝工事（天神町新屋線）		
図面名	管路工断面図		
尺度	A1→A3　50%縮小		
年度	令和８年度	図面番号	24　葉之内　8
路線/箇所名	天神町新屋線 / 上田市大手一、二丁目（大手町）		
発注者	都市建設部都市計画課		

端面版詳細図

S＝１：２０

E-4

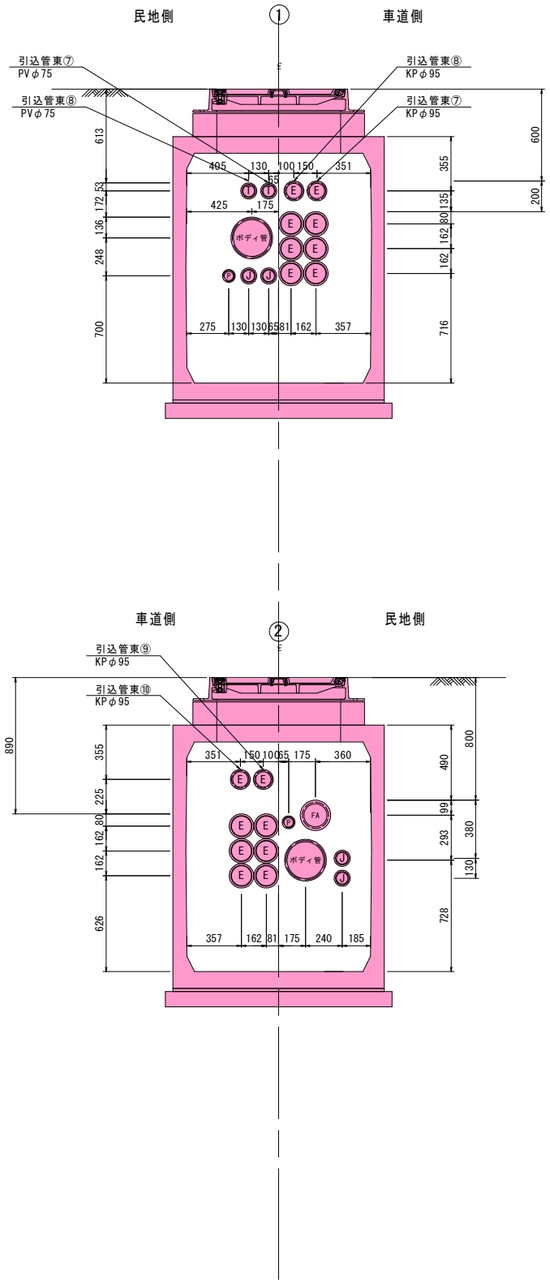

凡　例

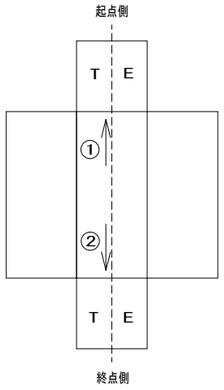

S＝１：１５

EE-2

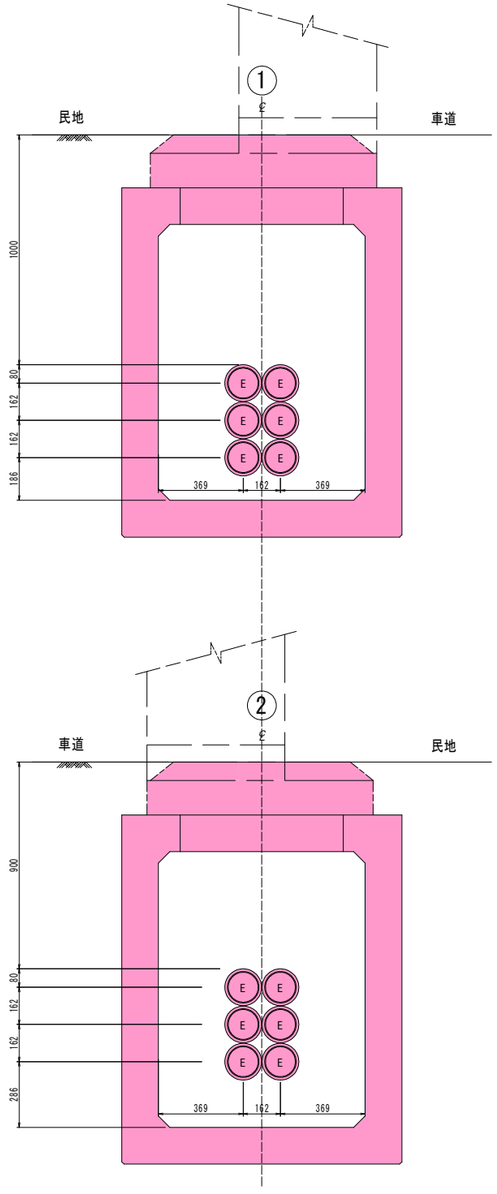

凡　例

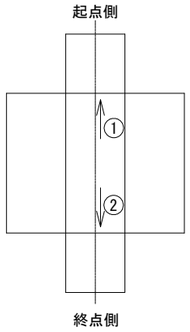

工　事　名	都市構造再編集中支援事業 道路改良・電線共同溝工事（天神町新屋線）		
図　面　名	端面版詳細図		
尺　度	A1→A3　50%縮小		
年　度	令和８年度	図面番号	24　葉之内　9
路線/箇所名	天神町新屋線 / 上田市大手一、二丁目（大手町）		
発　注　者	都市建設部都市計画課		

平面図　S=1:100

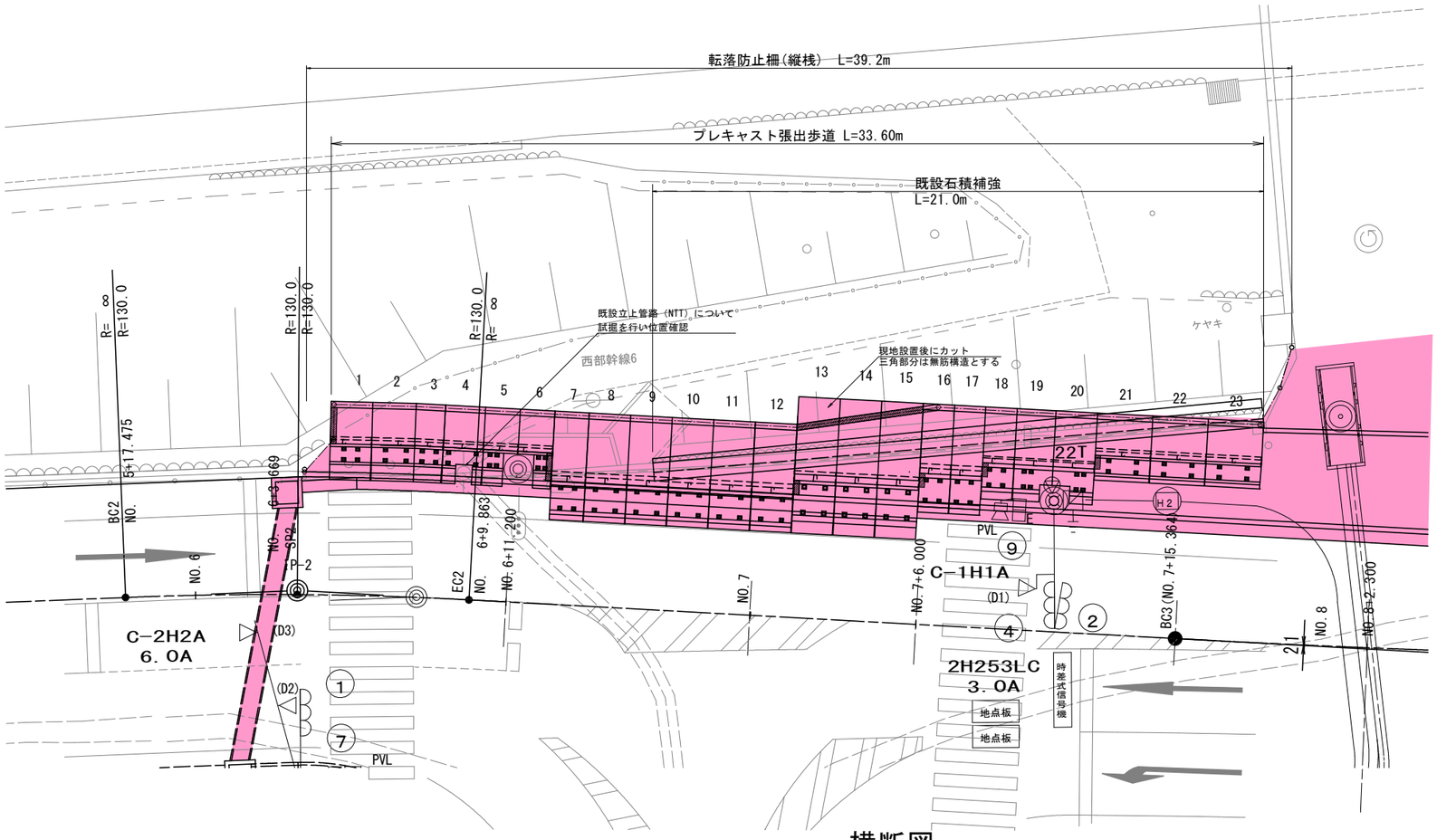

横断図　S=1:100

SP2(NO. 6+3.669)

GH=454.72
FH=454.695

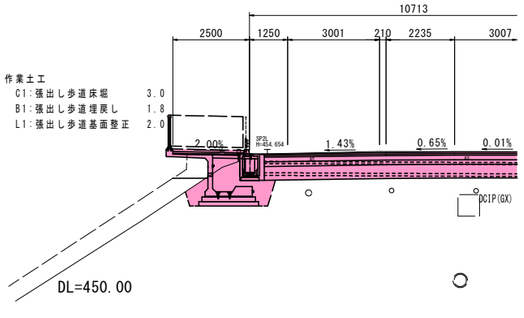

EC2(NO. 6+9.863)

GH=454.82
FH=454.796

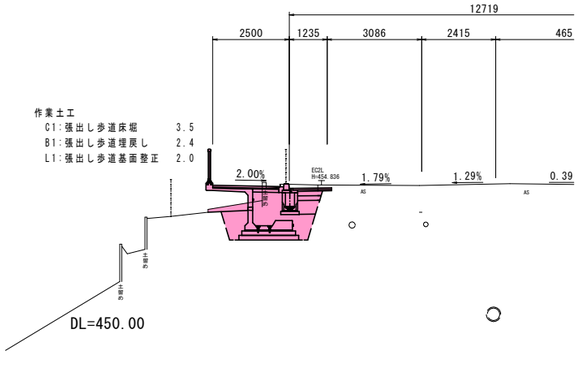

NO. 6+11.2

GH=454.83
FH=454.813

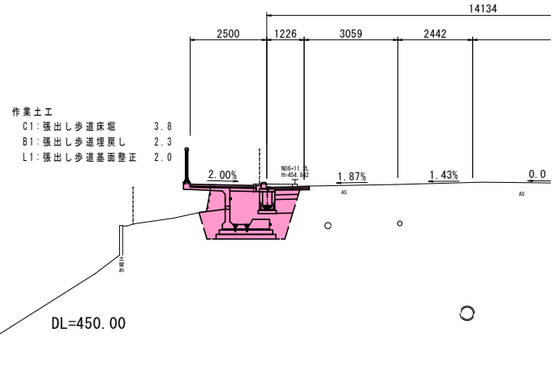

NO. 8+2.3

GH=454.91

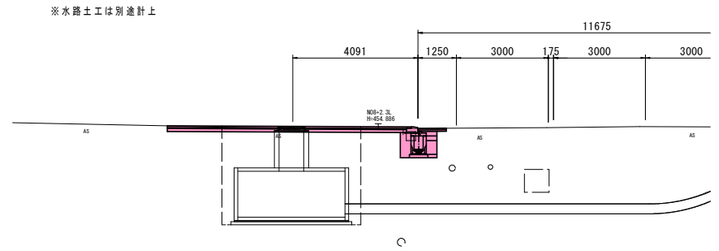

BC3(NO. 7+15.364)

GH=454.89
FH=454.890

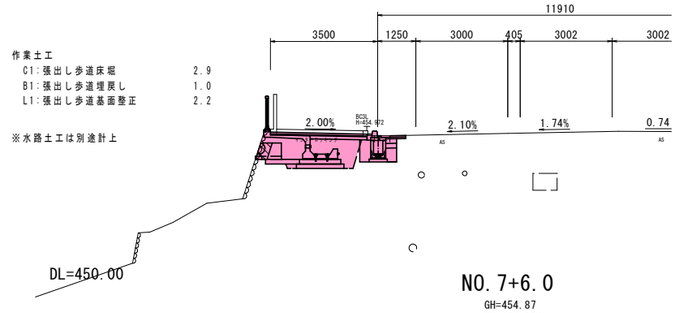

NO. 7+6.0

GH=454.87
FH=454.884

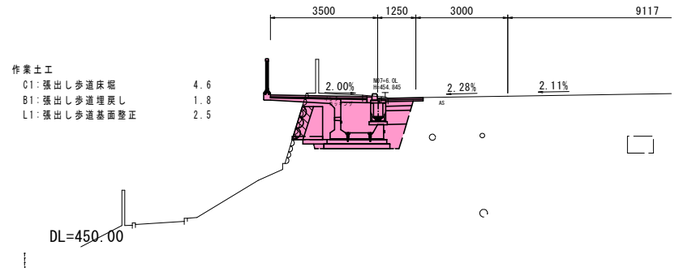

NO. 7

GH=454.88
FH=454.878

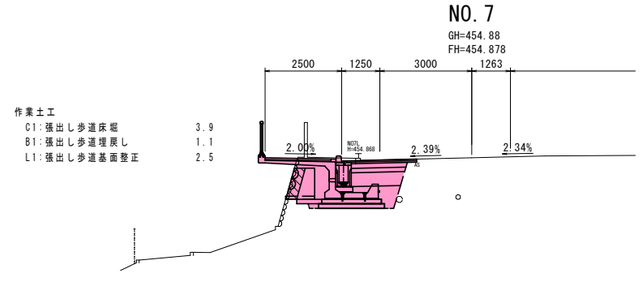

工事名	都市構造再編集中支援事業 道路改良・電線共同溝工事（天神町新屋線）		
図面名	張出歩道展開図		
尺度	A1→A3　50%縮小		
年度	令和８年度	図面番号	24 葉之内 10
路線/箇所名	天神町新屋線 / 上田市大手一、二丁目（大手町）		
発注者	都市建設部都市計画課		

石積補強展開図

平面図　S=1:100

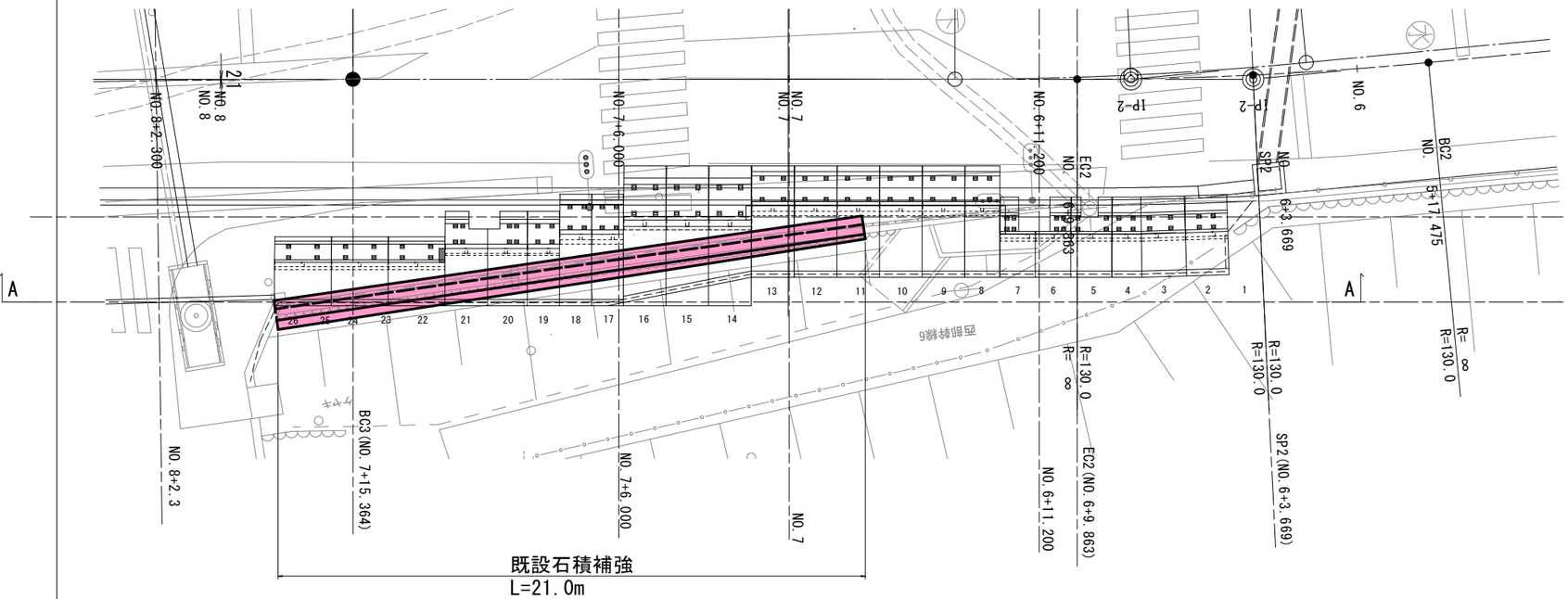

横断図　S=1:100

BC3(NO.7+15.364)

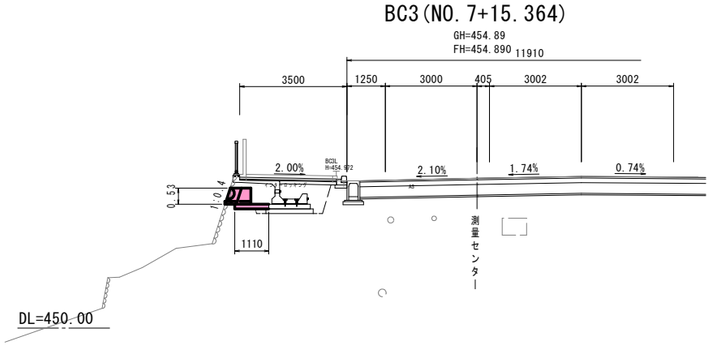

NO.7+6.0

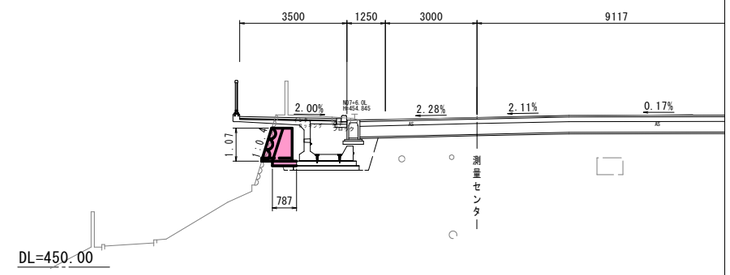

断面図　S=1:100
A-A

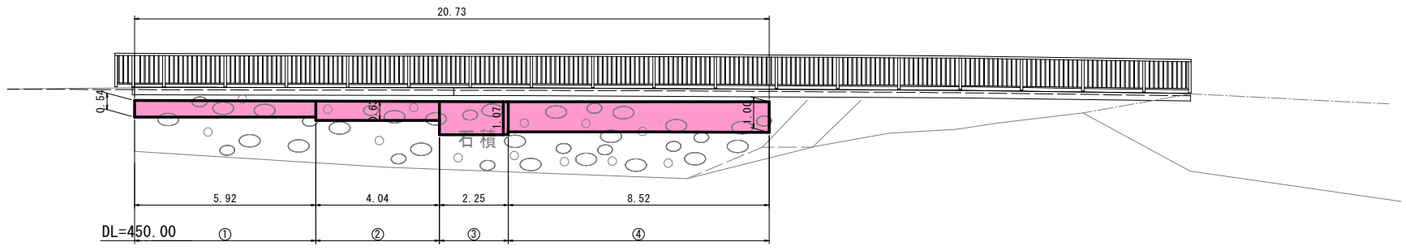

NO.7

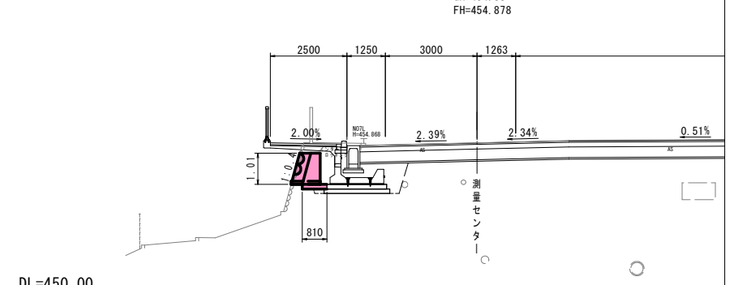

構造断面図　S=1:30

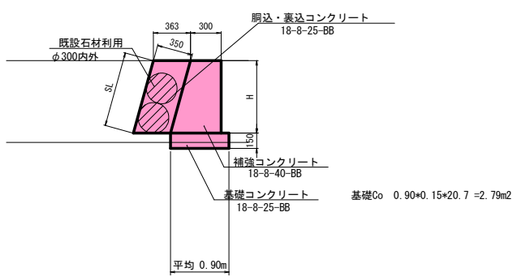

石積補強1式当り数量計算

1.既設石積補強

補強部面積　（m2）

番　号	計　　算　　式	面　積
1	0.54×5.92×1.077=	3.44
2	0.63×4.04×1.077=	2.74
3	1.07×2.25×1.077=	2.59
4	1.00×8.52×1.077=	9.18
計		17.95

工　事　名	都市構造再編集中支援事業 道路改良・電線共同溝工事（天神町新屋線）		
図　面　名	石積補強展開図		
尺　　度	A1→A3　50%縮小		
年　　度	令和８年度	図面番号	24　葉之内 11
路線/箇所名	天神町新屋線 / 上田市大手一、二丁目（大手町）		
発　注　者	都市建設部都市計画課		

構造物展開図

自由勾配U型側溝展開図 SH=1:100 SV=1:100

DL=450.00

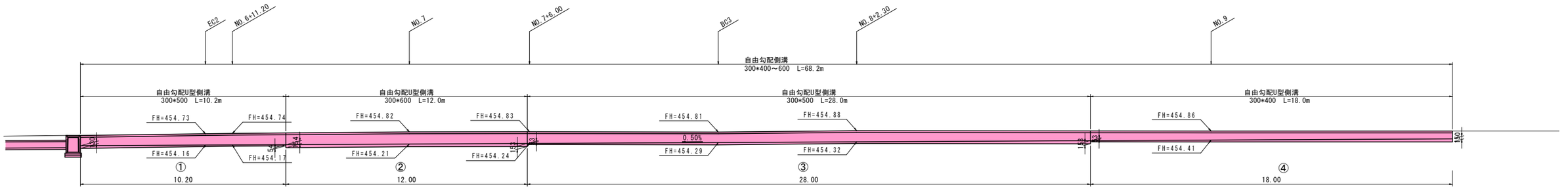

DL=450.00

数量表

	H1(m)	H2(m)	L(m)	W(m)	V(m3)
1	0.130	0.054	10.20	0.3	0.282
2	0.154	0.153	12.00	0.3	0.553
3	0.053	0.153	28.00	0.3	0.865
4	0.053	0.150	18.00	0.3	0.548
合　計					2.248

H=400　0.548/18.0=0.030m2　0.3m3/10m

H=500　(0.282+0.865)/(10.2+28.0)=0.030m2　0.3m3/10m

H=600　0.553/12.0=0.046m2　0.5m3/10m

工 事 名	都市構造再編集中支援事業 道路改良・電線共同溝工事（天神町新屋線）		
図 面 名	構造物展開図		
尺 度	A1→A3　50%縮小		
年 度	令和８年度	図面番号	24 葉之内 12
路線/箇所名	天神町新屋線 / 上田市大手一、二丁目（大手町）		
発 注 者	都市建設部都市計画課		

舗 装 展 開 図

縮尺　1/100

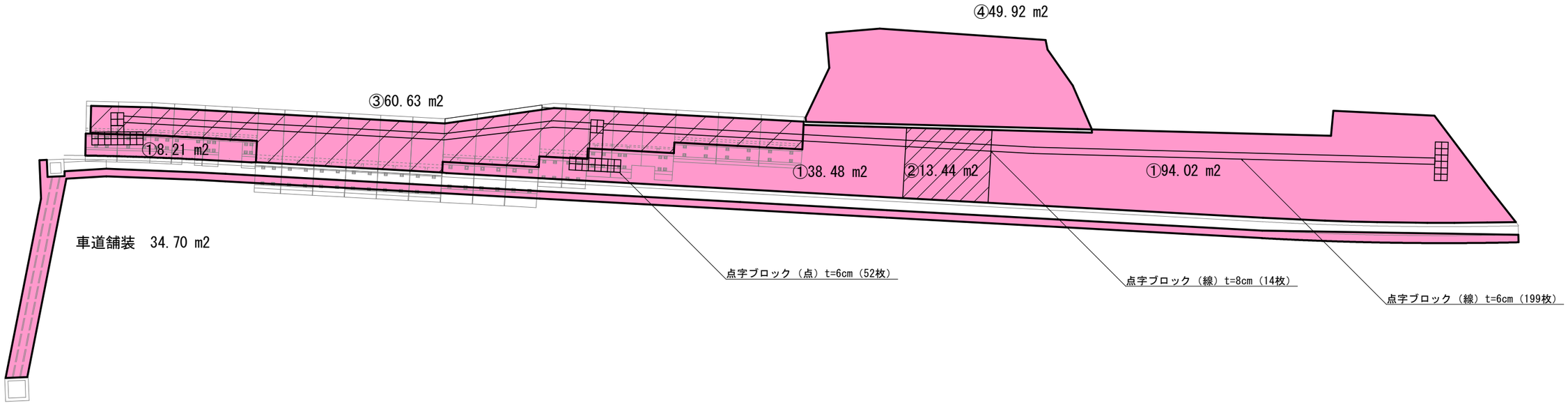

①ｲﾝﾀｰﾛｯｷﾝｸﾞﾌﾞﾛｯｸ（一般部）



③ｲﾝﾀｰﾛｯｷﾝｸﾞﾌﾞﾛｯｸ（張出部）

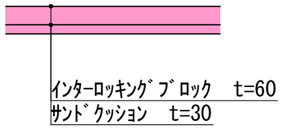

②ｲﾝﾀｰﾛｯｷﾝｸﾞﾌﾞﾛｯｸ（乗入部）

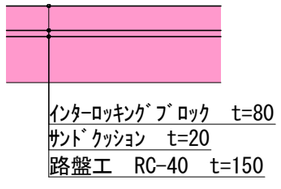

④歩道As

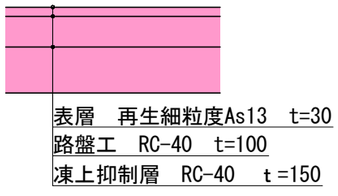

歩道舗装工　数量集計

					点字ブロック控除 6cm	点字ブロック控除 8cm	表層 計
■表層	ﾌﾞﾛｯｸ	t=60	①+③	= 201.34 m2	22.65 m2	- m2	178.69 m2
		t=80	②	= 13.44 m2	- m2	1.20 m2	12.24 m2
	As13	t=30	④	= 49.92 m2	- m2	- m2	49.92 m2
					22.65 m2	1.20 m2	240.85 m2
■路盤工	RC-40	t=100	①+④	= 190.63 m2			
		t=150	②	= 13.44 m2			
■凍上抑制層	RC-40	t=150	④	= 49.92 m2			

歩道舗装　計　264.7m2

工 事 名	都市構造再編集中支援事業 道路改良・電線共同溝工事（天神町新屋線）		
図 面 名	舗装展開図		
尺 度	A1→A3　50%縮小		
年 度	令和８年度	図面番号	24 葉之内 13
路線/箇所名	天神町新屋線 / 上田市大手一、二丁目（大手町）		
発 注 者	都市建設部都市計画課		

区　画　線　展　開　図　縮尺 1/150

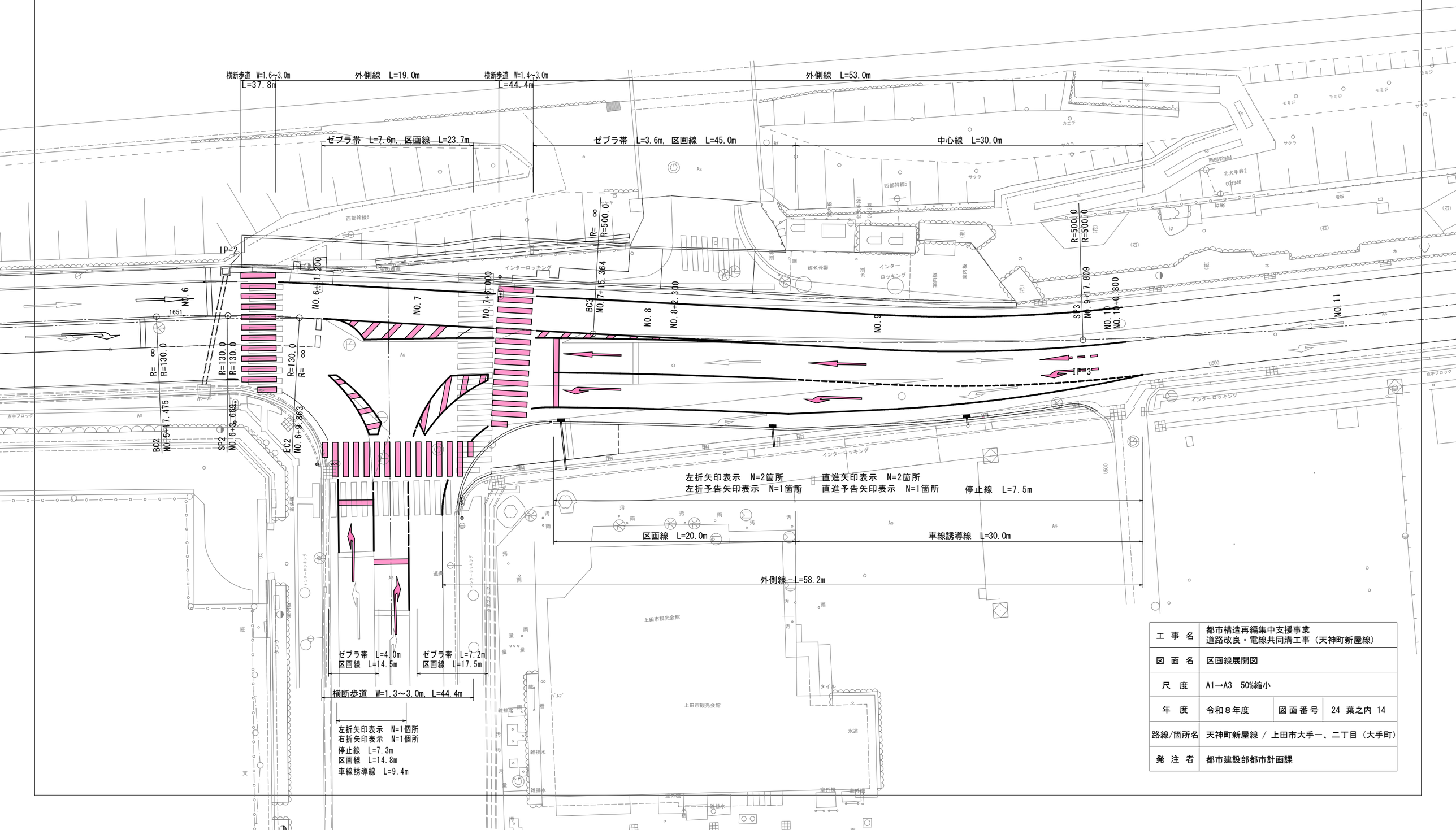

工　事　名	都市構造再編集中支援事業 道路改良・電線共同溝工事（天神町新屋線）		
図　面　名	区画線展開図		
尺　度	A1→A3　50%縮小		
年　度	令和８年度	図面番号	24　葉之内 14
路線/箇所名	天神町新屋線 / 上田市大手一、二丁目（大手町）		
発　注　者	都市建設部都市計画課		

特殊部Ⅰ-1型一般図

S=1/20

1200×1500×3500（ﾏﾝﾎｰﾙ孔φ810×1）

符号	部　品　名	数量	材　　質	備　　考
1	本　体	1	レジンコンクリート	
2	短手壁	2	レジンコンクリート	
3	筋金物固定用インサート	24	SUS304	M12
4	筋金物	6	SS400、HDZ55	
5	プーリングボルト	8	SS400、HDZ55	φ22
6	吊り下げフック	8	SS400、HDZ55	φ19
7	調整リング	1	レジンコンクリート	
8	鉄蓋用インサート	4	SUS304	M16、PCD1000
9	ステップ	1	SS400、HDZ55	

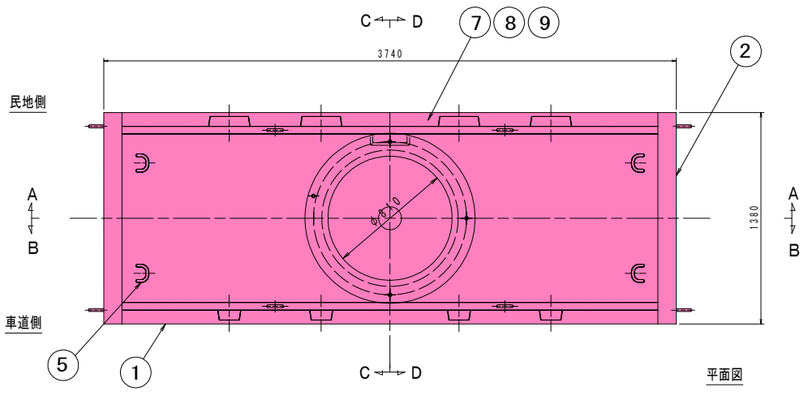

調整リング面積　S1=π/4*1.12*1.12 =0.985m2

	重量（kg）
本　　体	4930
短 手 壁	1380
調整リング	270
合　　計	6580

（一体型）

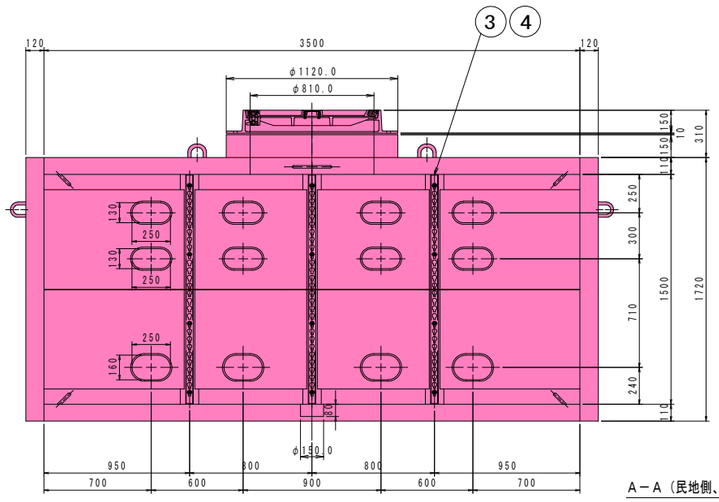

A－A（民地側、内面矢視）

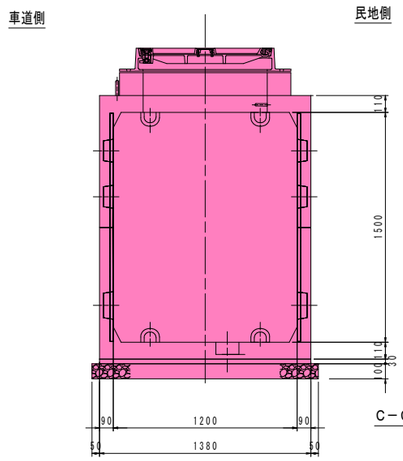

C－C（内面矢視）

設計条件

設計荷重	活荷重	T-25（後輪1輪50kN）
	衝撃	側壁　i=0.4（土中深さ：1.0m未満） i=0.3（土中深さ：1.0m以上）
構造型式		工場製品　レジンコンクリート製
内空寸法（幅×高さ×長さ）		1200x1500x3500
土の単位重量		γs=19.0kN/m³
土圧係数		Ka=0.5（静止土圧係数）
使用材料	レジンコンクリート	設計基準曲げ強度σbk=18.0MPa

注）水圧を考慮する場合は別途検討するものとする。

敷きモルタル　1.38*3.74 =5.16m2（厚3cm）
基礎砕石　1.48*3.74 =5.53m2

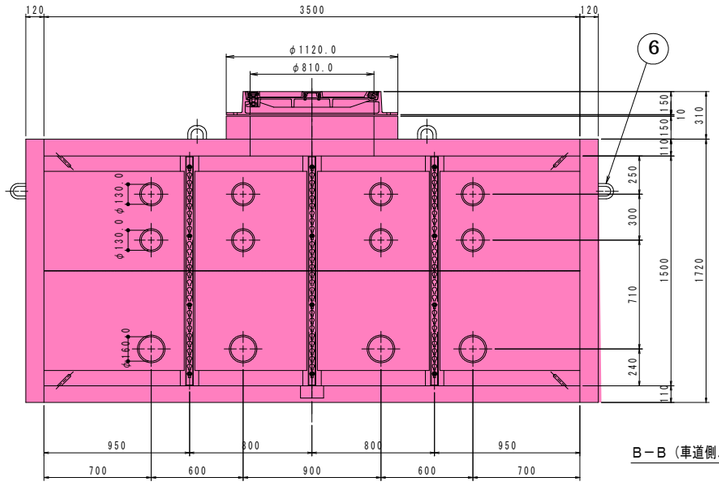

B－B（車道側、内面矢視）

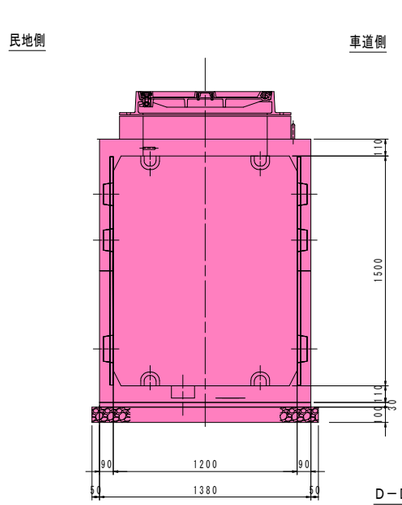

D－D（内面矢視）

工 事 名	都市構造再編集中支援事業 道路改良・電線共同溝工事（天神町新屋線）		
図 面 名	特殊部一般図（I-1）		
尺　　度	A1→A3　50%縮小		
年　　度	令和８年度	図面番号	24　葉之内　15
路線/箇所名	天神町新屋線 / 上田市大手一、二丁目（大手町）		
発 注 者	都市建設部都市計画課		

特殊部鋳鉄蓋構造図　S=1:4

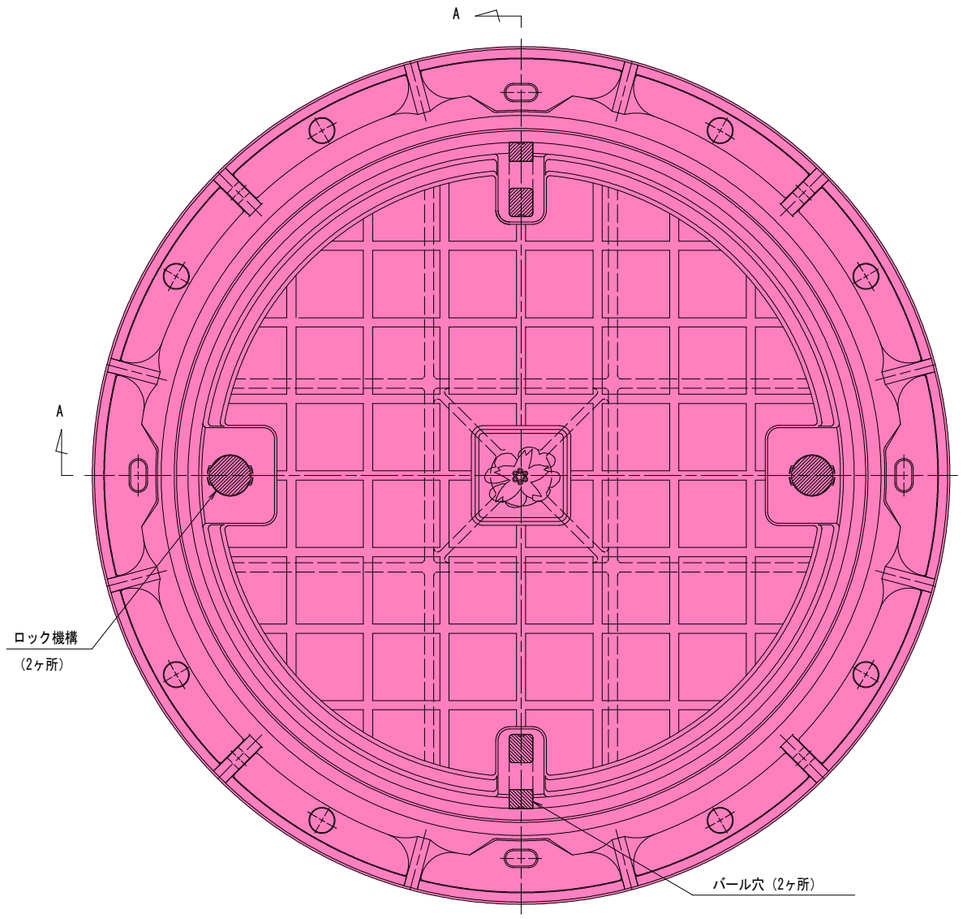

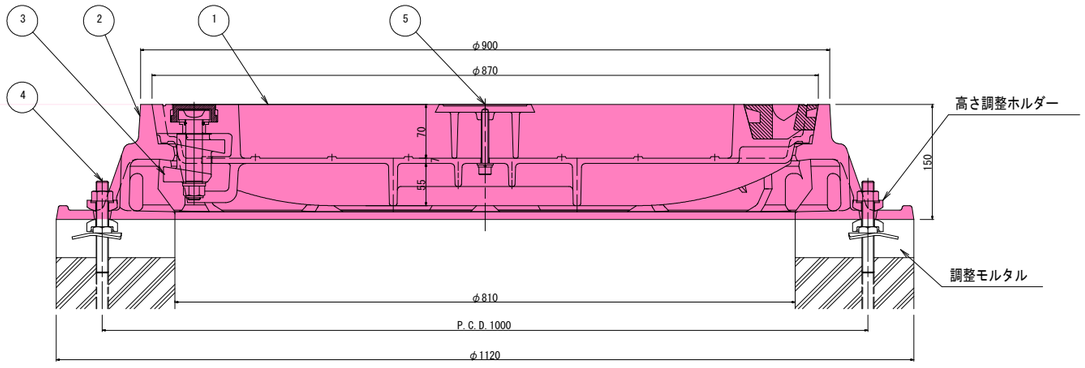

鉄蓋面積　S2=π/4*0.90*0.90 =0.636m2

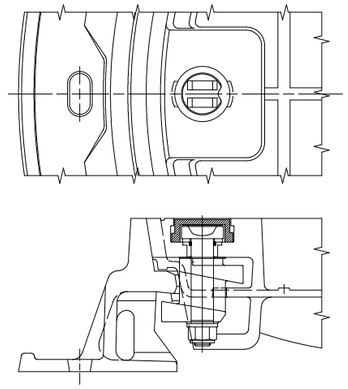

ロック部詳細

設計条件

設計荷重　活荷重　総重量245kN（T-25）
　　輪荷重　50kN
　　衝撃係数　i=0.1

蓋の合計重量　（ 67kg）
1組当りの合計重量　（188.7kg）

符号	部品名称	材質	個数	重量	備考
1	蓋	FCD700	1	65.0	
2	ロック機構	FCD600他	2組	1.0	
3	受枠	FCD600	1	120.0	
4	アンカーボルト一式	SUS304他	4組	-	M16
5	マーク	FCD500	1	1.7	

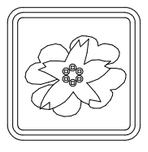

上田市マーク

工事名	都市構造再編集中支援事業 道路改良・電線共同溝工事（天神町新屋線）		
図面名	鋳鉄蓋構造図		
尺度	A1→A3　50%縮小		
年度	令和８年度	図面番号	24 葉之内 16
路線/箇所名	天神町新屋線 / 上田市大手一、二丁目（大手町）		
発注者	都市建設部都市計画課		

開閉器・変圧器塔特殊部一般図　S＝1：20

平　面　図

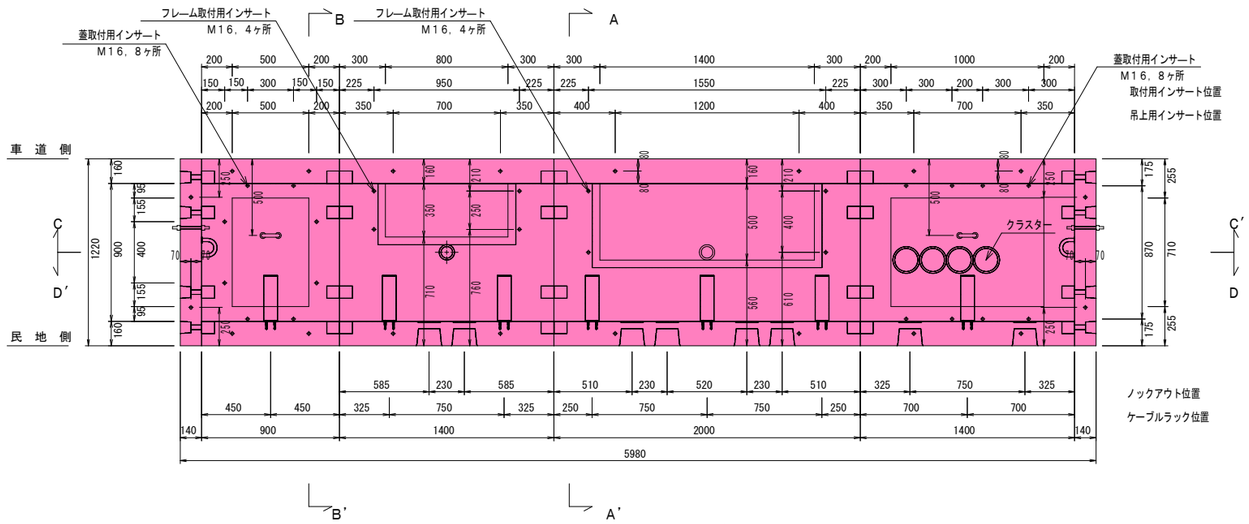

側　面　図（C－C'）

車　道　側

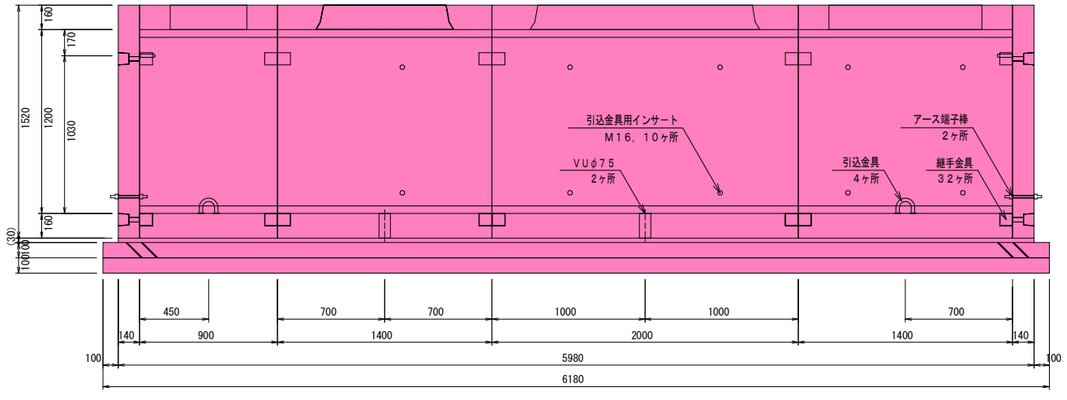

側　面　図（D－D'）

民　地　側

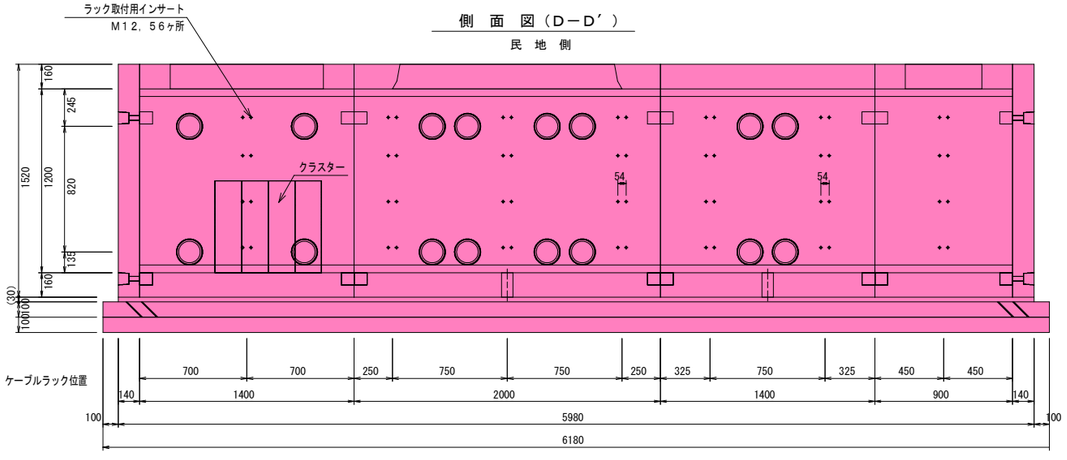

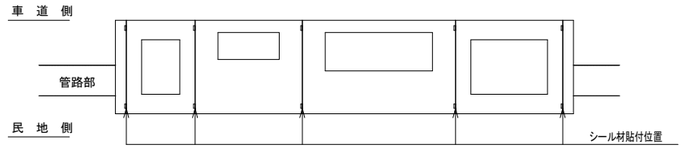

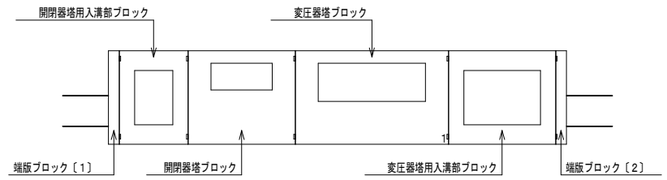

断　面　図（A－A'）

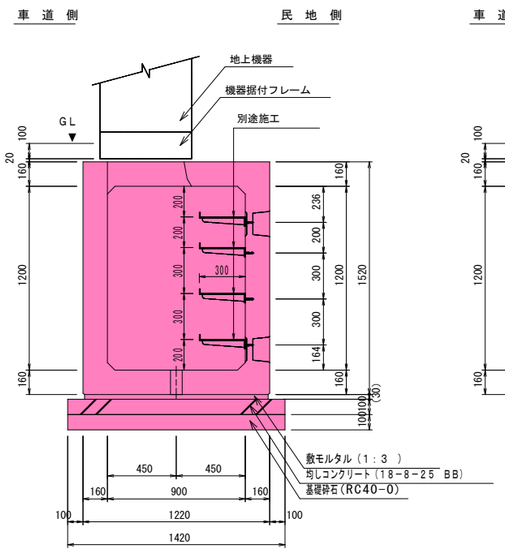

断　面　図（B－B'）

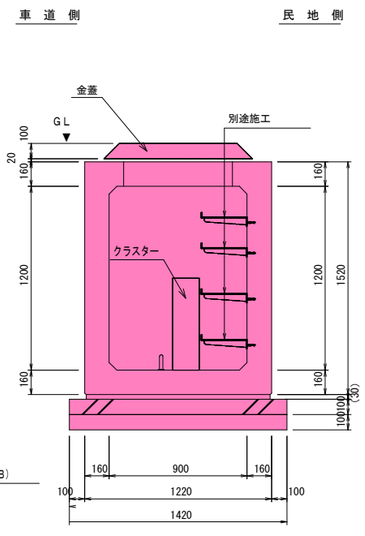

材　料　表

種　類	規　格	数　量	参考重量
開閉器塔ブロック	900*1200*L1400　t=160	1個	2．5ｔ
開閉器塔用入孔部ブロック	900*1200*L900　t=160	1個	1．6ｔ
変圧器塔ブロック	900*1200*L2000　t=160	1個	3．6ｔ
変圧器塔用入孔部ブロック	900*1200*L1400　t=160	1個	2．5ｔ
端版ブロック	1220*1520*t140	2個	0．6ｔ
鋳　鉄　蓋		2枚	－

敷モルタル　1.22*5.98 =7.29m2
基礎砕石　1.42*6.18 =8.77m2
基礎コンクリート　1.42*6.18 =8.77m2
基礎コンクリート型枠　(1.42+6.18)*2*0.1 =1.52m2

工　事　名	都市構造再編集中支援事業 道路改良・電線共同溝工事（天神町新屋線）		
図　面　名	特殊部一般図（変圧器・開閉器）		
尺　度	A1→A3　50%縮小		
年　度	令和８年度	図面番号	24　葉之内 17
路線/箇所名	天神町新屋線 / 上田市大手一、二丁目（大手町）		
発　注　者	都市建設部都市計画課		

電力機器部用入溝部鋳鉄蓋構造図（歩道用）S=1:10

電力機器部（変圧器）用入溝部鋳鉄蓋構造図（歩道用）

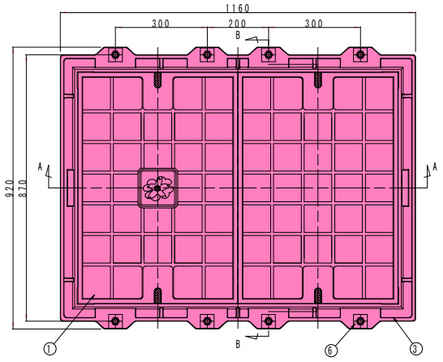

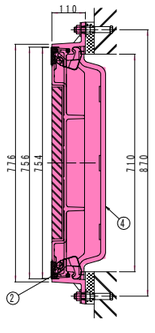

B-B断面

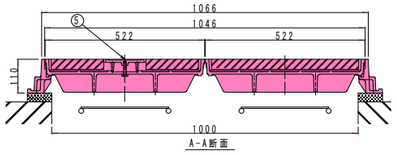

A-A断面

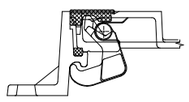

ロック機構詳細



上田市マーク

設計条件

設計荷重	活荷重	総重量245kN（T-25）
		輪荷重　50　kN
	衝撃係数	i=0.1

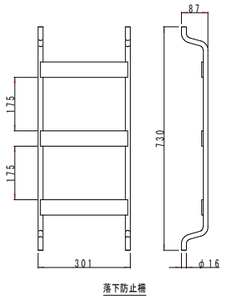

落下防止柵

1組当りの総重量（充填材含まず）　（156.4kg）
蓋版1枚当りの重量（充填材含まず）　（ 42.2kg）
蓋版　〃　（充填材含む）　（ 72.6kg）

符号	部品名称	材質	数量	重量	備考
1	蓋	FCD700	2	39.6	
2	ロック機構	FCD600	4	1.3	
3	受枠	FCD600	一式	62.4	
4	落下防止柵	SS400	2	4.1	溶融亜鉛めっき（HDZ55）
5	マーク	FCD500	1	1.4	
6	アンカーボルト一式	SUS304	8	———	M16

電力機器部（開閉器）用入溝部鋳鉄蓋構造図（歩道用）

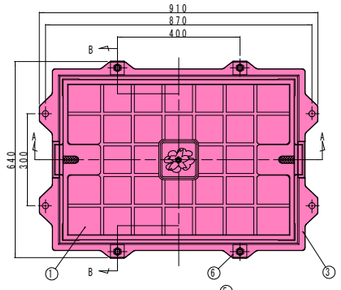

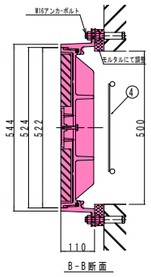

B-B断面

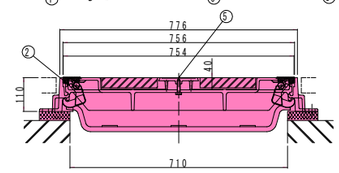

A-A断面

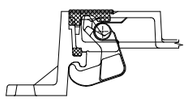

ロック機構詳細

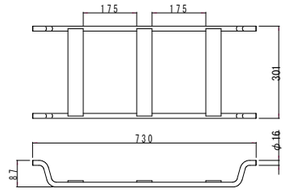

落下防止柵



上田市マーク

設計条件

設計荷重	活荷重	総重量245kN（T-25）
		輪荷重　50　kN
	衝撃係数	i=0.1

1組当りの総重量（充填材含まず）　（ 65.5kg）
蓋版1枚当りの重量（充填材含まず）　（ 23.8kg）
蓋版　〃　（充填材含む）　（ 54.8kg）

符号	部品名称	材質	数量	重量	備考
1	蓋	FCD700	1	21.8	
2	ロック機構	FCD600	2	1.0	
3	受枠	FCD600	一式	36.2	
4	落下防止柵	SS400	1	4.1	溶融亜鉛めっき（HDZ55）
5	マーク	FCD500	1	1.4	
6	アンカーボルト一式	SUS304	4	———	M16

工事名	都市構造再編集中支援事業 道路改良・電線共同溝工事（天神町新屋線）		
図面名	鋳鉄蓋構造図		
尺度	A1→A3　50%縮小		
年度	令和８年度	図面番号	24　葉之内 18
路線/箇所名	天神町新屋線 / 上田市大手一、二丁目（大手町）		
発注者	都市建設部都市計画課		

保護管構造図（1）　S=1:10

角型FEP管

本体図　（直線部・曲線部とも同一）

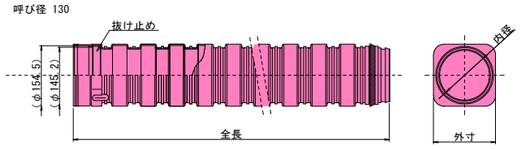

※（　）寸法は参考値

呼び径	型番	外寸 (mm)	内径 (mm)	全長 (mm)	（有効長） (mm)
100	KTL100	125	100	5300	(5250)
130	KTL130	162	130	5300	(5250)

差込オス継手

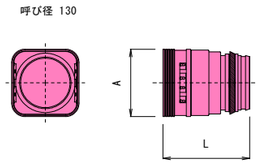

呼び径	型番	A (mm)	L (mm)
100	K-JS0100	139.7	170.7
130	K-JS0130	176.0	227.0

ロングベルマウス（200㎜タイプ）（端壁接続材料）

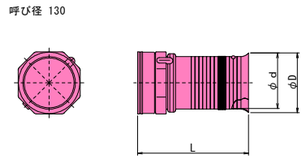

呼び径	型番	D (mm)	d (mm)	L (mm)
100	K-LBM1002	118.0	100.0	270
130	K-LBM1302	155.0	130.0	290

通信単独管

直管

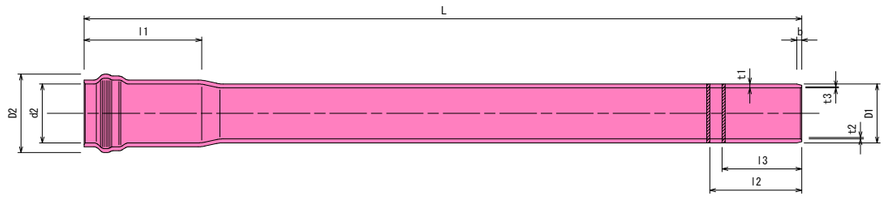

呼び径	管体部			受口部			差口部				
	L	D1	t1	D2	d2	l1	b	l2	l3	t2	t3
50	5100	60	4.5	84	61.0	144	6	110	90	1.5	1.5
75	5140	96	6.5	129	97.3	182	8	150	130	2.0	2.0

曲管

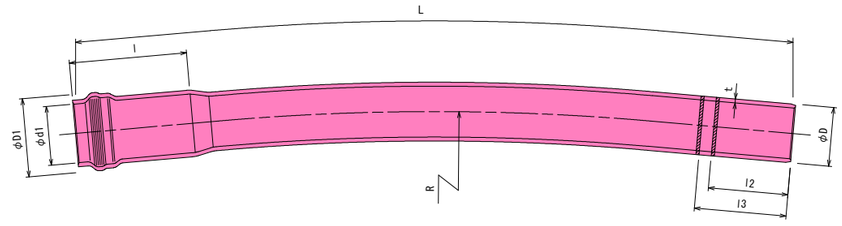

呼び径	R	D1	d1	l2	l3	t	D	l	L
			基本寸法				基本寸法		基本寸法
50	3000 5000	84	61.0	90	110	4.5	60.0	144	1100
75	10000	129	97.3	130	150	6.5	96.0	182	1140

ダクトスリーブ

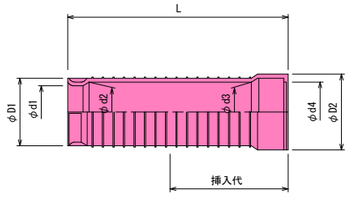

呼び径	d1	d2	d3	d4	D1	D2	L	挿入代
50	52.9	64.0	65.0	65.3	78	83	325	140
75	83.0	98.0	99.0	112.0	110	124	360	170

管　枕

（φ75PV管用）

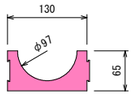

（φ50PV管用）

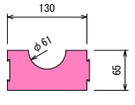

工　事　名	都市構造再編集中支援事業 道路改良・電線共同溝工事（天神町新屋線）		
図　面　名	保護管構造図		
尺　度	A1→A3　50%縮小		
年　度	令和８年度	図面番号	24　葉之内　19
路線/箇所名	天神町新屋線 / 上田市大手一、二丁目（大手町）		
発　注　者	都市建設部都市計画課		

保護管構造図（2）　S=1:10

ボディ管

ボディー管（VP管　直管）

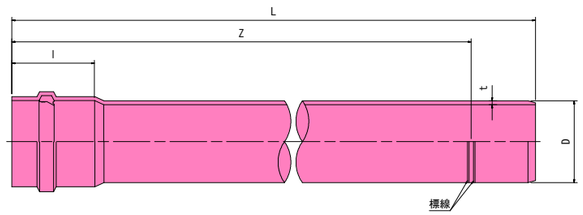

単位：mm

呼び径	長さ	外径	厚さ	有効長	全長
	l	D	t	Z	L
200	250	216	10.3	5000	5190
250	270	267	12.7	5000	5210

ボディー管（VP管　曲管）

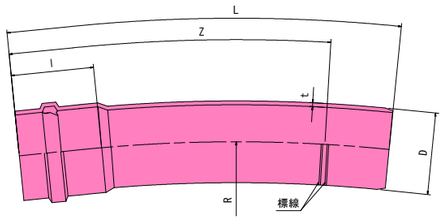

単位：mm

呼び径	長さ	外径	厚さ	有効長	全長	曲率
	l	D	t	Z	L	R
200	250	216	10.3	1000	1190	5000 10000
250	270	267	12.7	1000	1210	5000 10000

ボディ-V管　スライド管

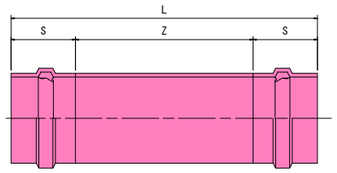

単位：mm

呼び径	標準挿入しろ	有効長	全長
	S	Z	L
200	190	620	1000
250	210	580	1000

ボディ管
ボルト固定式ロータス管

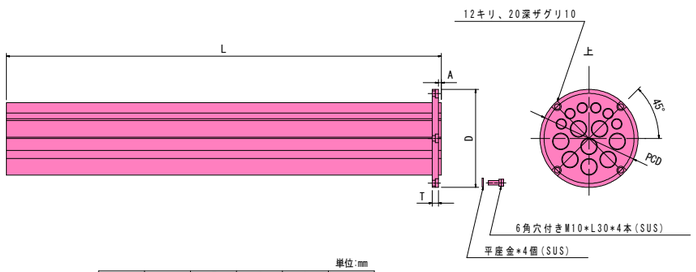

単位:mm

呼び径	D	T （参考値）	A （参考値）	L （参考値）	PCD
200	270±1.0	20	10	1,200	246±0.5
250	320±1.0	20	10	1,200	297±0.5

注）6角穴付きボルトM10-L=30mm（SUS製）を4本付属する。
　　平座金10（小形一部品等級A相当、SUS製）を4個付属する。
　　ザグリ径は、20mm以上とし、ザグリ部周辺の詳細形状は規定しない。

ボディ管
インサート付ダクトスリーブ

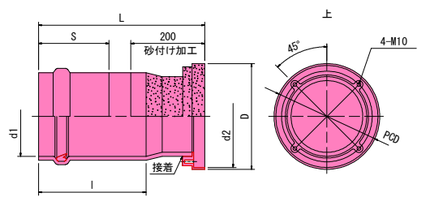

単位:mm

呼び径	受口部 d1 （最小値）	受口部 l （最大値）	受口部 S （標準値）	D （参考値）	d2	L （参考値）	PCD
200	216.9	300	190	293	276±1.0	450	246±0.5
250	268.1	320	210	345	326±1.0	470	297±0.5

注）ダクトスリーブには、上下がわかるよう表示を行う。
　　インサート部周辺の詳細形状は規定しない。

管枕

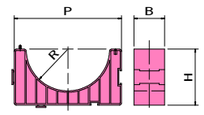

単位：mm

呼び径	P	B	H	R
150	220	100	110	86.5
200	300	100	157	110.5
250	350	100	182.5	136

さや管-V管　ダクトスリーブ

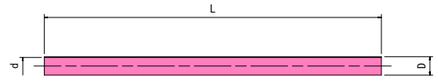

単位：mm

呼び径	内径	外径	長さ
	d	D	L
30	35	39	1100
50	56	60	

さや管-V管

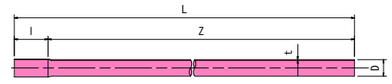

単位：mm

呼び径	長さ	外径	厚さ	有効長	全長
	l	D	t	Z	L
30	110	34	2	5000	5110
50		54			

工事名	都市構造再編集中支援事業 道路改良・電線共同溝工事（天神町新屋線）		
図面名	保護管構造図		
尺度	A1→A3　50%縮小		
年度	令和８年度	図面番号	24　葉之内 20
路線/箇所名	天神町新屋線 / 上田市大手一、二丁目（大手町）		
発注者	都市建設部都市計画課		

埋設標識シート詳細図

印　刷　表　示　図

S=1:3

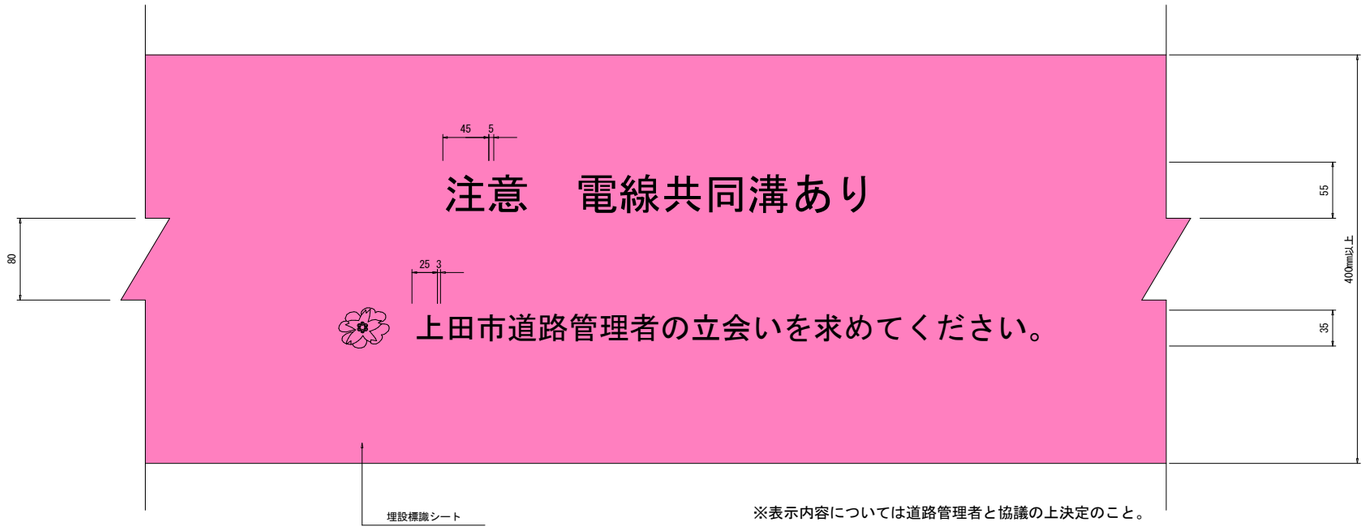

※表示内容については道路管理者と協議の上決定のこと。

※設置幅は、電線共同溝設置幅と同幅とする。

横　断　図

S=1:20

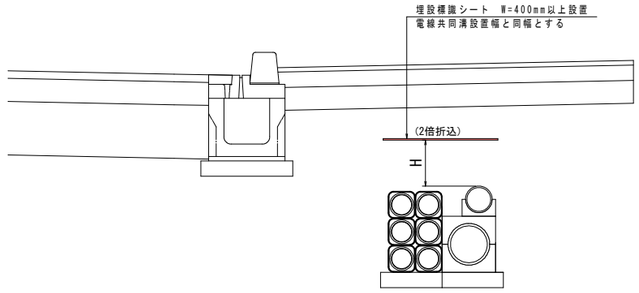

※設置位置は、歩道部は管上20cm、車道部は30cmとする。

折　込　構　造　図

S=1:3

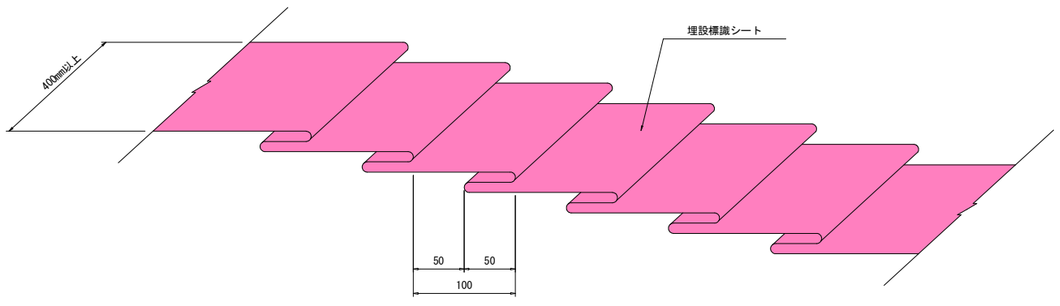

埋設標識シート　仕様

幅		400mm以上
折込み率		2倍
折込み方法		ミシン縫製または熱融着
材　質	基　布	ポリエチレンクロス
	表裏面	ポリエチレンラミネート
引張強度		35kg以上
伸　び		10%以上
特　性		無腐食、耐薬品性、長期無退色
色　相	地　色	ピンク
	文字色	黒
字　体		ゴシック体
文字明示間隔		2m以内

工　事　名	都市構造再編集中支援事業 道路改良・電線共同溝工事（天神町新屋線）		
図　面　名	埋設シート詳細図		
尺　度	A1→A3　50%縮小		
年　度	令和８年度	図面番号	24　葉之内　21
路線/箇所名	天神町新屋線 / 上田市大手一、二丁目（大手町）		
発　注　者	都市建設部都市計画課		

プレキャスト張出歩道構造図

展開図 S=1:100

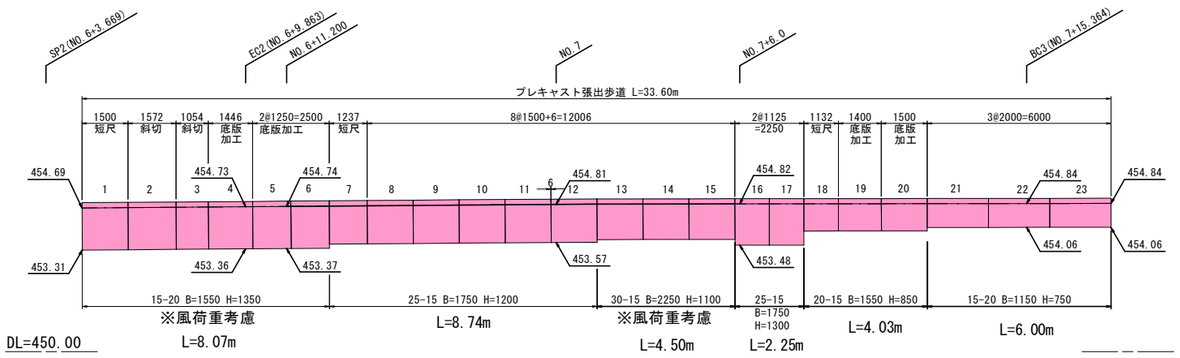

プレキャスト張出歩道 数量表

製品番号	製品規格		数量(本)	備考
1	15-20 B=1550 × H=1350	LM=1500	1	短尺
2	15-20 B=1550 × H=1350	LO=1572 (1576/1532)	1	斜切
3	15-20 B=1550 × H=1350	LM=1054 (1014/1057)	1	斜切
4	15-20 B=1550 × H=1350	L=1446	1	底版加工
5, 6	15-20 B=1550 × H=1350	L=1250	2	底版加工
7	25-15 B=1750 × H=1200	LM=1237	1	短尺
8, 9, 10, 11, 12	25-15 B=1750 × H=1200	L=1500	5	-
13, 14, 15	30-15 B=2250 × H=1100	L=1500	3	-
16, 17	25-15 B=1750 × H=1300	LM=1125	2	短尺
18	20-15 B=1550 × H=850	LM=1132	1	短尺
19	20-15 B=1550 × H=850	L=1400	1	底版加工
20	20-15 B=1550 × H=850	L=1500	1	底版加工
21, 22, 23	15-20 B=1150 × H=750	L=2000	3	-
計			23	

※ 張出し歩道（製品）は、製品寸法1496(1996)mm＋目地寸法4mm
合計で1500mm, 2000mmとなります。
※ 目地は無収縮モルタルを使用して下さい。
※ 寸切ボルトの延長方向のピッチは、基本750mmです。
※ 製品敷設後、底板から突出した寸切ボルトの先端は、
切断して下さい。

標 準 断 面 図 S=1:50

30-15 B=2250×H=1100

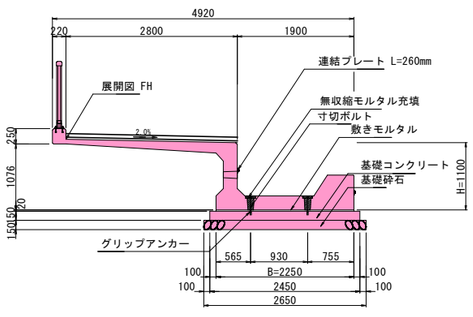

常時：許容地盤反力度 qa = 124.86(kN/m2)以上必要
風荷重考慮：許容地盤反力度 qa = 134.70(kN/m2)以上必要

25-15 B=1750×H=1200

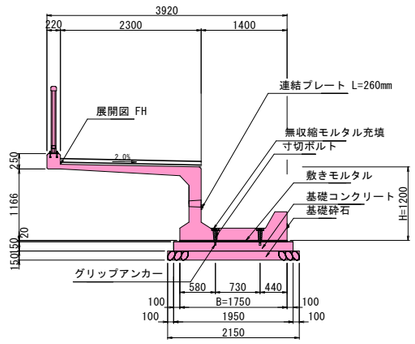

許容地盤反力度 qa = 122.88(kN/m2)以上必要

25-15 B=1750×H=1300

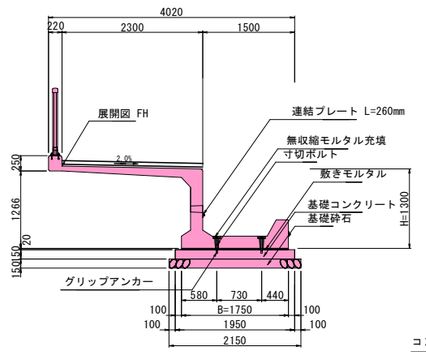

許容地盤反力度 qa = 122.48(kN/m2)以上必要

20-15 B=1550×H=850

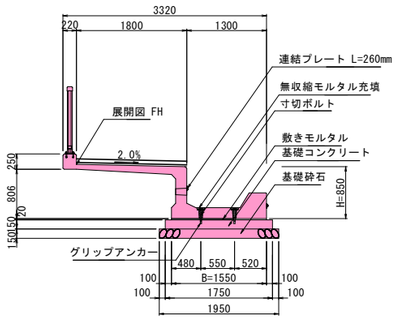

許容地盤反力度 qa = 101.33(kN/m2)以上必要

15-20 B=1550×H=1350

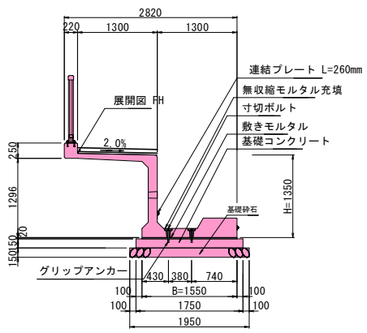

常時：許容地盤反力度 qa = 79.41(kN/m2)以上必要
風荷重考慮：許容地盤反力度 qa = 85.46(kN/m2)以上必要

15-20 B=1150×H=750

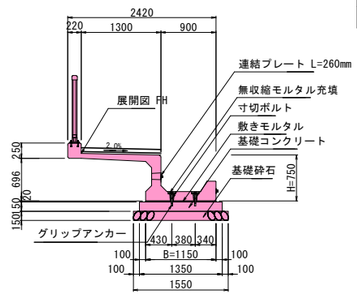

許容地盤反力度 qa = 91.76(kN/m2)以上必要

※土質条件は、現地の状況より砂質土を想定し、
道路土工要綱-擁壁工指針より土質条件を推定している。

・施工の際、土質の状況が想定と異なる場合は、
土質試験を行い、再度安定計算を実施すること。
・必要地盤反力が確保できない場合、地盤改良工法
の検討を実施すること。
・風荷重を考慮した箇所は、看板の設置について確認している。
未確認の製品に付帯する場合は、風荷重を考慮し再計算のこと

地覆コンクリート構造図(1) S=1:50

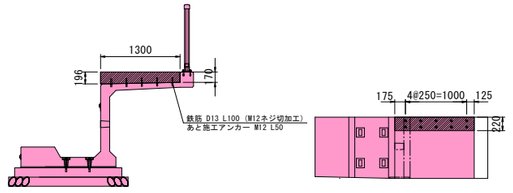

コンクリート数量表

名称	規格	算出式	単位	数量
コンクリート	18-8-40BB	(0.170+0.196)/2×1.300×0.220	m3	0.05
コンクリート型枠	-	(0.170+0.196)/2×1.300×2+0.220×0.196	m2	0.5

材料表

名称	規格	算出式	単位	数量	備考
差し筋	D13 L100	0.995×0.100×10	kg	0.995	10本, M12ネジ切加工
あと施工アンカー	M12 L50		本	10	

地覆コンクリート構造図(2)

S=1:50 S=1:100

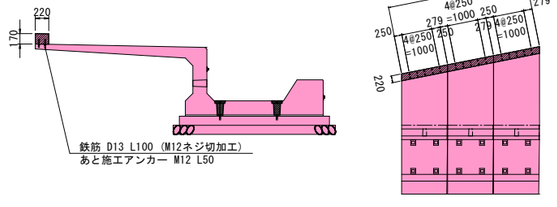

コンクリート数量表

名称	規格	算出式	単位	数量
コンクリート	18-8-40BB	0.170×0.220×4.588	m3	0.17
コンクリート型枠	-	0.170×0.220×2+4.588×0.170×2	m2	1.6

材料表

名称	規格	算出式	単位	数量	備考
差し筋	D13 L100	0.995×0.100×30	kg	2.985	30本, M12ネジ切加工
あと施工アンカー	M12 L50		本	30	

小 口 止 構 造 図 S=1:100

小 口 止 (1)

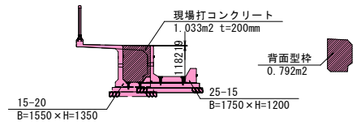

小口止(1) 数量表

品 名	単位	算出式	数量
小口止コンクリート	m3	1.033×0.200	0.21
型枠	m2	1.182×0.200+1.033+0.792	2.06

小 口 止 (2)

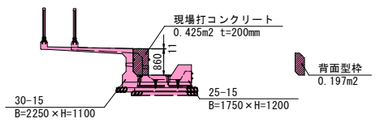

小口止(2) 数量表

品 名	単位	算出式	数量
小口止コンクリート	m3	0.425×0.200	0.09
型枠	m2	0.860×0.200+0.425+0.197	0.79

小 口 止 (3)

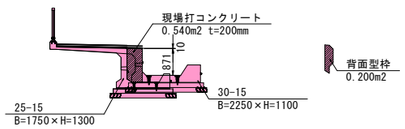

小口止(3) 数量表

品 名	単位	算出式	数量
小口止コンクリート	m3	0.540×0.200	0.11
型枠	m2	0.871×0.200+0.540+0.200	0.91

小 口 止 (4)

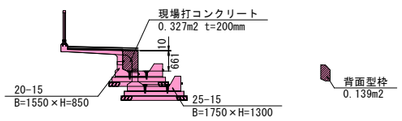

小口止(4) 数量表

品 名	単位	算出式	数量
小口止コンクリート	m3	0.327×0.200	0.07
型枠	m2	0.661×0.200+0.327+0.139	0.60

小 口 止 (5)

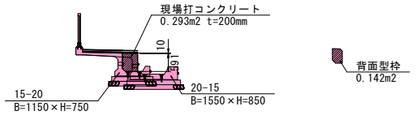

小口止(5) 数量表

品 名	単位	算出式	数量
小口止コンクリート	m3	0.293×0.200	0.06
型枠	m2	0.591×0.200+0.293+0.142	0.55

工 事 名	都市構造再編集中支援事業 道路改良・電線共同溝工事（天神町新屋線）		
図 面 名	張出歩道構造図		
尺 度	A1→A3 50%縮小		
年 度	令和８年度	図面番号	24 葉之内 22
路線/箇所名	天神町新屋線 / 上田市大手一、二丁目（大手町）		
発 注 者	都市建設部都市計画課		

防護柵構造図

転落防止柵（縦柵）構造図

立 面 図 S=1:20

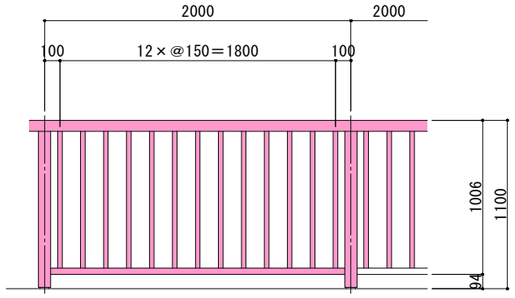

側 面 図 S=1:20

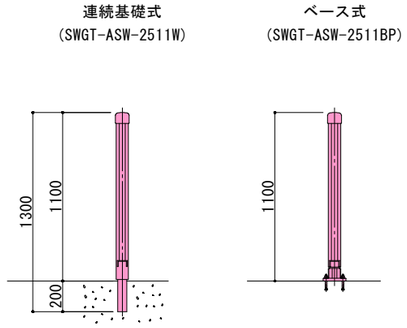

取付詳細図 S=1:10

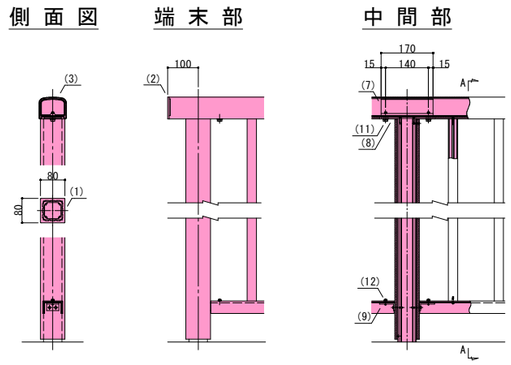

ベース詳細図 S=1:10

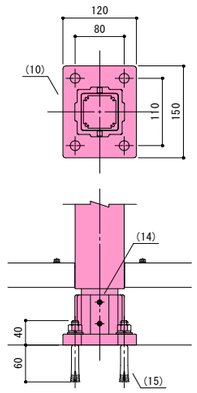

部番	名称	形状	材質	表面処理
(1)	支柱	□60×60×3.5ｔ	A6005CS-T5	JIS H 8602 陽極酸化塗装複合皮膜(MB色)
	支柱化粧材	□80×80	再生木材	サンディング仕上(ダークカラー)
(2)	笠木端末キャップ	90×71×5.0ｔ		
(3)	笠木	90×71(86×67)	A6063S-T5	再生木材表層 サンディング仕上げ
(4)	下桟	[65×40		
(5)	格子	□40×30		
(6)	格子レール	60×6×2.0ｔ		JIS H 8602 陽極酸化塗装複合皮膜(MB色)
(7)	インナースリーブ	L=170		K
(8)	笠木クリップ	170×55×5.0ｔ		ポリエステル系粉体塗装(マットブラウン色)
(9)	下桟クリップ	L50×25×4.0ｔ		
(10)	ベースボックス	150×120	ADC	
(11)	六角ボルト	M8×25 B.W.SW	SUS	GB
(12)		M5×15 B.W.SW		
(13)	ピアスビス(ナベ)	φ4×19 B		
(14)	六角穴付止ネジ	M8×10 B		K
(15)	アンカーボルト	M12×100		

車止めポスト構造図 S=1:10

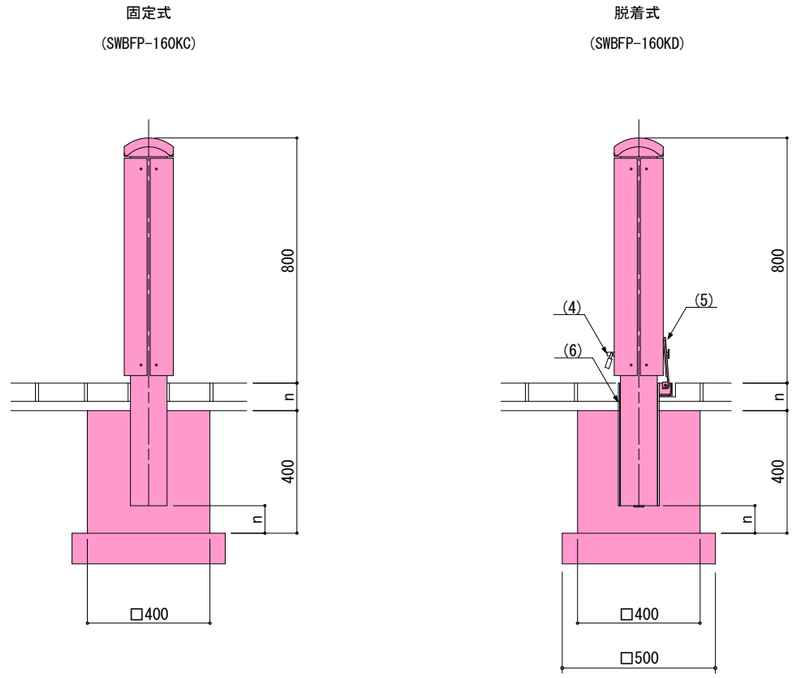

取付詳細図

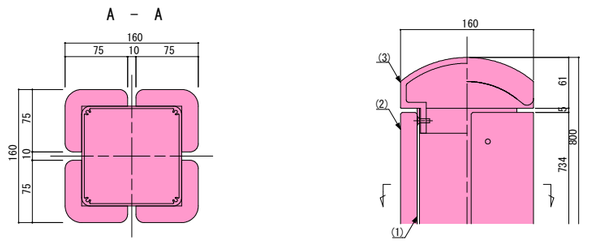

部番	名称	形状	材質	表面処理
(1)	支柱	□120×120×3.0t	A6005CS-T5	JIS H 8602 陽極酸化塗装複合皮膜(MB色)
(2)	本体化粧	L75×75×20ｔ	再生木材	サンディング仕上げ(ダークカラー)
(3)	頭部キャップ	160×160	AC4C	ポリエステル系粉体塗装 (MB色)
(4)	脱着ピン(南京錠付)	φ12	SUS	バフ仕上げ
(5)	シェル蓋	????		
(6)	シェル	□135×135×4.5t	SS400	溶融亜鉛メッキ

基礎砕石　RC-40　t=100mm　0.5*0.5=0.25m2

基礎Co　18-8-25-BB　0.4*0.4*0.4=0.064m3

型枠　0.4*0.4*4=0.64m2

工 事 名	都市構造再編集中支援事業 道路改良・電線共同溝工事（天神町新屋線）		
図 面 名	防護柵構造図		
尺 度	A1→A3　50%縮小		
年 度	令和８年度	図面番号	24 葉之内 23
路線/箇所名	天神町新屋線 / 上田市大手一、二丁目（大手町）		
発 注 者	都市建設部都市計画課		

構造図

台付管（参考図）

S=1:10

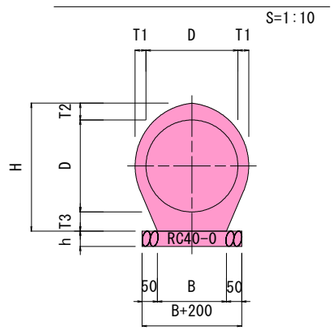

呼び名	寸法表（単位mm）											材料表（10m当り）		参考重量
	D	D2	T1	T2	T3	H	B	L1	L	B+200	h	基礎砕石	管本数	
												(m²)	(本)	(kg)
φ300	300	472	50	69	86	455	240	95	2000	440	150	4.4	5.0	381
φ500	500	728	65	101	114	715	400	95	2000	600	150	6.0	5.0	1048

自由勾配U型側溝

S=1:10

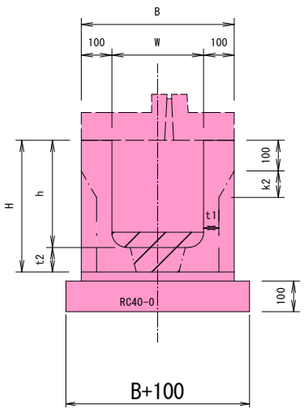

数量表（10m当り）

名称	規格	単位	数量
側溝		本	5.0
UD蓋		枚	4.0
UD管理工蓋		枚	1.0

縦断用　側溝本体形状寸法表　　単位(mm)

呼び名 W×h	B	H	t1	t2	k2	自由勾配側溝 開口数 n	自由勾配側溝 参考質量 kg	自由勾配側溝 底版コンクリート (m3/本)	U形側溝 参考質量 (kg)
300×400	500	480	50	80	86.6	9	401	0.0476	-
300×500	500	580	50	80	86.6	9	457	0.0476	-
300×600	500	680	50	80	86.6	9	513	0.0476	-

歩車道境界ブロック

A種　　S=1:10

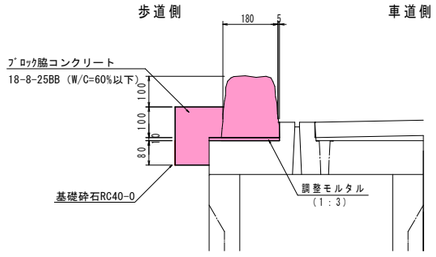

歩車道境界ブロック　　(10m当り)

名称	規格・寸法	単位	数量
基礎材	RC40-0　t=10cm	m2	1.1
型枠		m2	1.0
ﾌﾞﾛｯｸ脚ｺﾝｸﾘｰﾄ	18-8-25BB	m3	0.3
調整モルタル	1:3	m3	0.02
ブロック	両R-A種(石材)	m	10.0

L型側溝

A種　　S=1:10

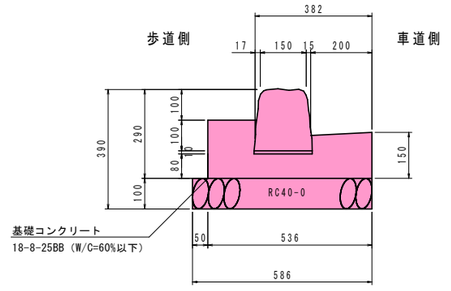

材料表　　10m当り

名称	規格	単位	数量
基礎材	RC40-0　t=10cm	m2	5.8
型枠		m2	3.4
コンクリート	18-8-25BB	m3	0.7
調整モルタル	1：3	m3	0.02
歩車道境界ﾌﾞﾛｯｸ	両R-A種(石材)	m	10.0

ブロック規格　　一般部　H200*L1000mm
歩行者乗入れ　H60/70*L600mm
車両乗入れ　H70/100*L600mm
斜切り　H100/200*L600mm

プレキャスト集水桝

S=1:15

500×500×800

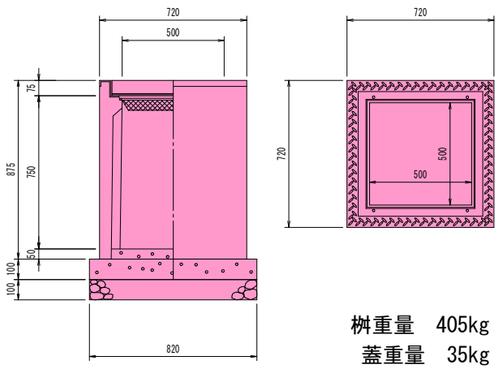

桝重量　405kg
蓋重量　35kg

集水桝		流入		流出		桝蓋	
						グレーチング蓋	
(1)	800x800x1000	U型500		台付500		グレーチング蓋	T-25
(2)	800x800x1000	U型500	台付300	VS500		グレーチング蓋	T-25
(3)	500x500x800	VS300		台付500		グレーチング蓋	T-25
(4)	500x500x800	HP300		VS300		グレーチング蓋	T-25
(5)	500x500x800	VS300	台付300	VS300		グレーチング蓋	T-25
(6)	500x500x600			台付300		グレーチング蓋	T-25
(7)	500x500x800	VS300		VS300		グレーチング蓋	T-25

プレキャスト集水桝　500×500×800　　1基当たり材料表

名称	規格	単位	数量	備考
プレキャスト集水桝	500×500×800	基	1.00	
コンクリート	18−8−25	m^3	0.07	
型枠	均し	m^2	0.33	
基礎砕石	RC-40　t＝100	m^2	0.67	
ｲﾝﾊﾞｰﾄｺﾝｸﾘｰﾄ	18−8−25	m^3	0.02	
グレーチング蓋	500×500 用 BT固定/110° 開閉	枚	1.00	

地先境界ブロック

B種　　S=1:10

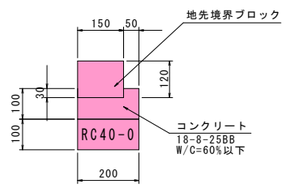

材料表　　10m当り

名称	規格	単位	数量
地先境界ブロック	L=60cm　擬石	個	16.5
コンクリート	18-8-25BB	m3	0.21
型枠		m2	2.0
基礎砕石	RC40-0(t=10cm)	m2	2.5

工事名	都市構造再編集中支援事業 道路改良・電線共同溝工事（天神町新屋線）		
図面名	構造図		
尺度	A1→A3　50%縮小		
年度	令和８年度	図面番号	24　葉之内 24
路線/箇所名	天神町新屋線 / 上田市大手一、二丁目（大手町）		
発注者	都市建設部都市計画課		



縮尺 1：10000