平　面　図　S=1/3,000

本管更正工　L=212.4m

CPφ250　L=127.0m　人孔接続部耐震化工　φ250　N=8箇所
CPφ200　L=79.9m　人孔接続部耐震化工　φ200　N=4箇所

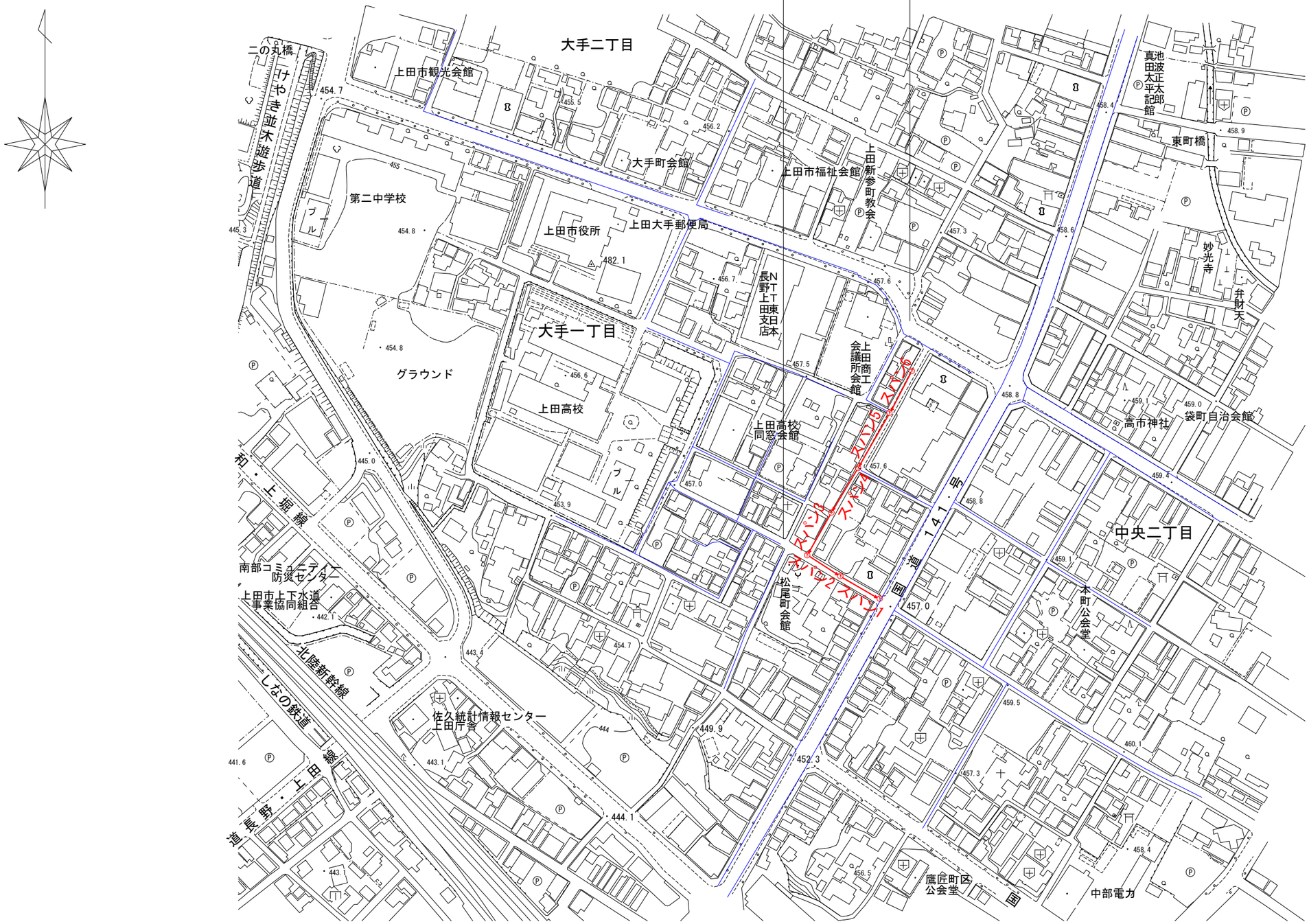

公共下水道管渠更生工事　上田3工区(松尾町ほか)					
平面図		縮尺	図示		
上田市中央2丁目（松尾町ほか）					
課長	※	係長	※		
照査	※	設計	※	製図	※
図面番号　3		葉中之　1			
上田市　上下水道局　下水道課					

縦　断　図

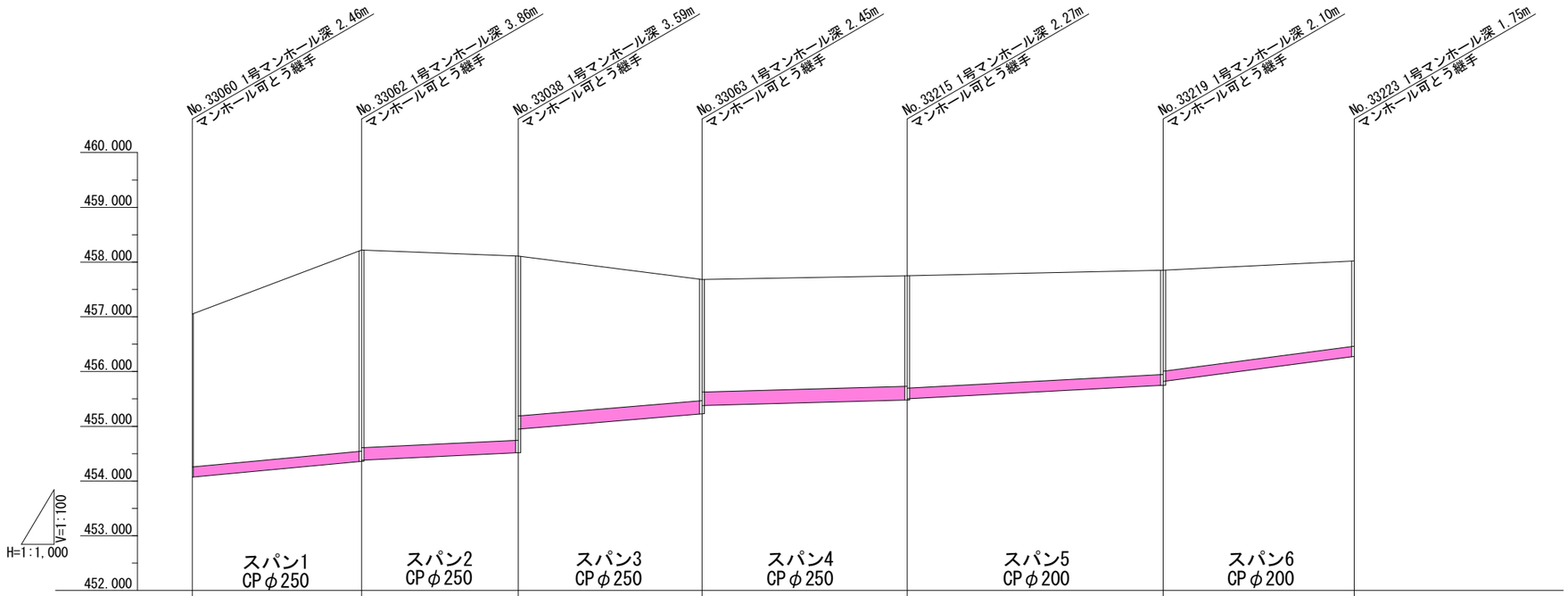

既設管土被り		2.72	3.60 3.58	3.33 2.90	2.19 2.04	2.01 2.24	2.09 2.02	1.73
管径								
管底	既設管	454.072	454.361 454.381	454.519 454.949	455.227 455.377	455.481 455.501	455.748 455.818	456.275
地盤高		457.05	458.22	458.11	457.68	457.75	457.85	458.02
区間距離		0.00	30.95	28.65	33.60	37.50	46.80	34.90
追加距離		0.00	30.95	59.60	93.20	130.70	177.50	212.40

公共下水道管渠更生工事 上田3工区(松尾町ほか)					
縦断図		縮尺	図示		
上田市中央2丁目（松尾町ほか）					
課長	※	係長	※		
照査	※	設計	※	製図	※
図面番号　3		葉中之　2			
上田市　上下水道局　下水道課					

標準横断面図 S=1:10
φ200

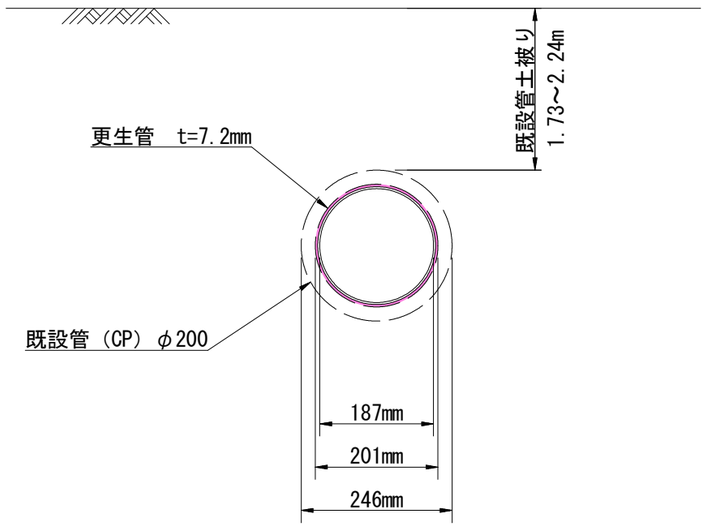

標準横断面図 S=1:10
φ250

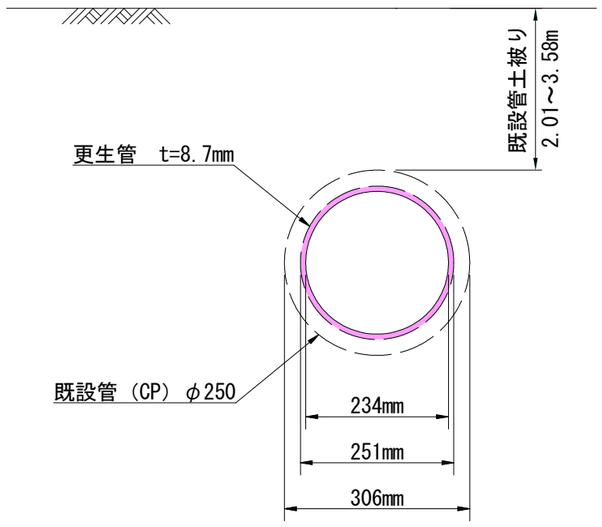

公共下水道管渠更生工事 上田3工区(松尾町ほか)					
標準横断面図		縮尺	図示		
上田市中央2丁目（松尾町ほか）					
課長	※	係長	※		
照査	※	設計	※	製図	※
図面番号　3		葉中之　3			
上田市　上下水道局　下水道課					


位 置 図
N
上田市役所
施 工 箇 所
縮尺 1：5000
100 50 0 100 200