平　面　図 1：1,000

道路改良工　ΣL=82.5m、W=4.7～5.0m
側溝工
防音型自由勾配側溝 500×500　ΣL=36.0m
舗装工
表層（再生密粒度As20F t=5cm）　ΣA=191m2

1工区 L1=62.5m
防音型自由勾配側溝 500×500 L=16.0m
表層（再生密粒度As20F t=5cm）　A=179m2

2工区　L2=20.0m
防音型自由勾配側溝 500×500 L=20.0m
表層（再生密粒度As20F t=5cm）　A=12m2

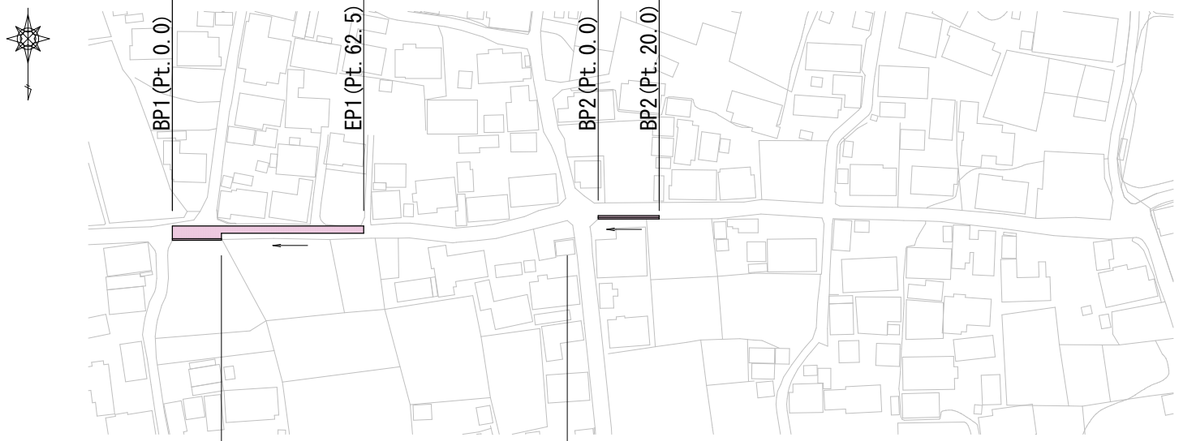

標準断面図 1：25

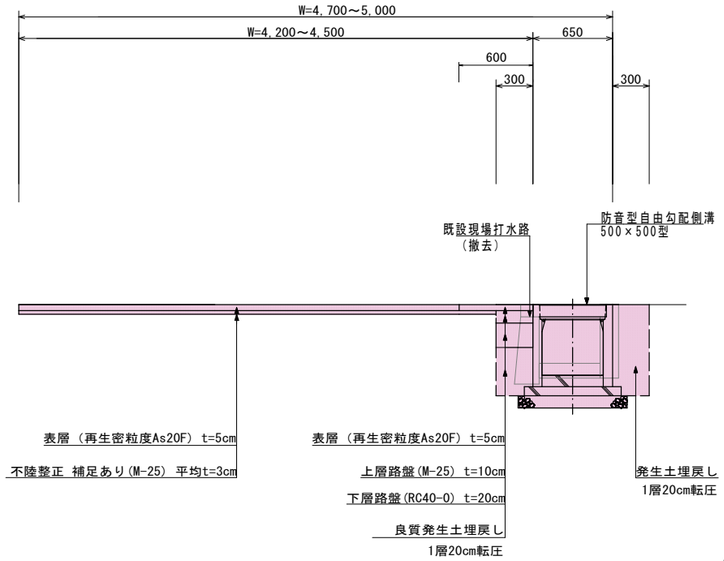

撤去（無筋Co）：0.30
床掘：0.52
埋戻：0.33

構　造　図 1：20

防音型自由勾配側溝500×500

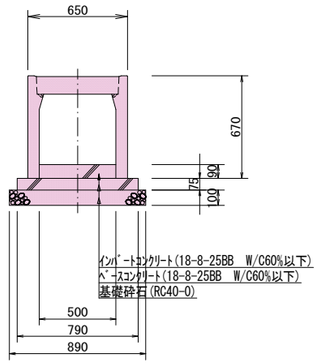

10m当たり材料表

名　　称	規　　格	単　位	数　量
本　体	L = 2.0 m	（本）	5.0
甲蓋	L = 0.5 m	（枚）	10.0
基礎砕石	再生砕石40-0	（m^3）	0.89
ﾍﾞｰｽｺﾝｸﾘｰﾄ	18-8-25BB(W/C≦60%)	（m^3）	0.59
ｲﾝﾊﾞｰﾄｺﾝｸﾘｰﾄ	18-8-25BB(W/C≦60%)	（m^3）	0.45

実施図

過疎対策事業　道路改良工事

番号	1／2	平面図・標準断面図 構造図	縮尺	図示

中島線・武石地区
上田市下武石（中島）

課長		係長		照査		設計	

都市建設部　土木課

展　開　図　1：100

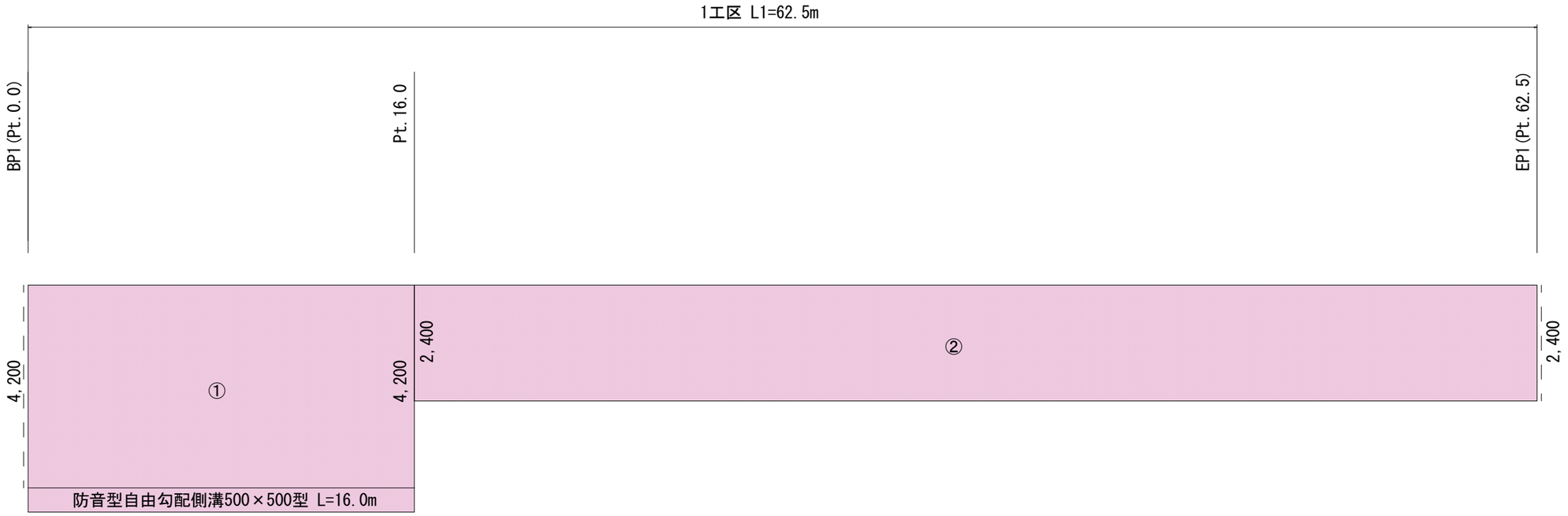

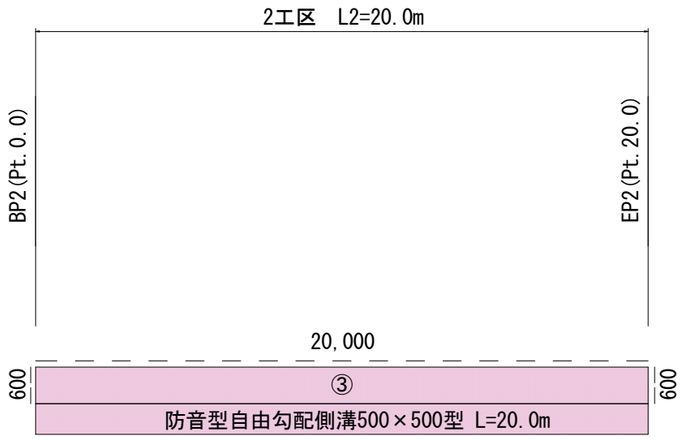

数量計算書

【舗装版切断】

4.20 ＋ 2.40 ＋ 0.60 ＋ 20.00 ＋ 0.60 ＝ 27.8 m

【舗装版剥ぎ取り】

下記【舗装面積】のとおり

【As殻処分】

190.80 × 0.05 ＝ 9.54 m3

【舗装面積】

① 4.20 × 16.00 ＝ 67.20 m2

② 2.40 × 46.50 ＝ 111.60 m2

③ 0.60 × 20.00 ＝ 12.00 m2

Σ①～③ ＝ 190.80 m2

実施図

過疎対策事業　道路改良工事							
番号	2/2	展 開 図		縮尺	図示		
中島線・武石地区 上田市下武石（中島）							
課長		係長		照査		設計	
都市建設部　土木課							

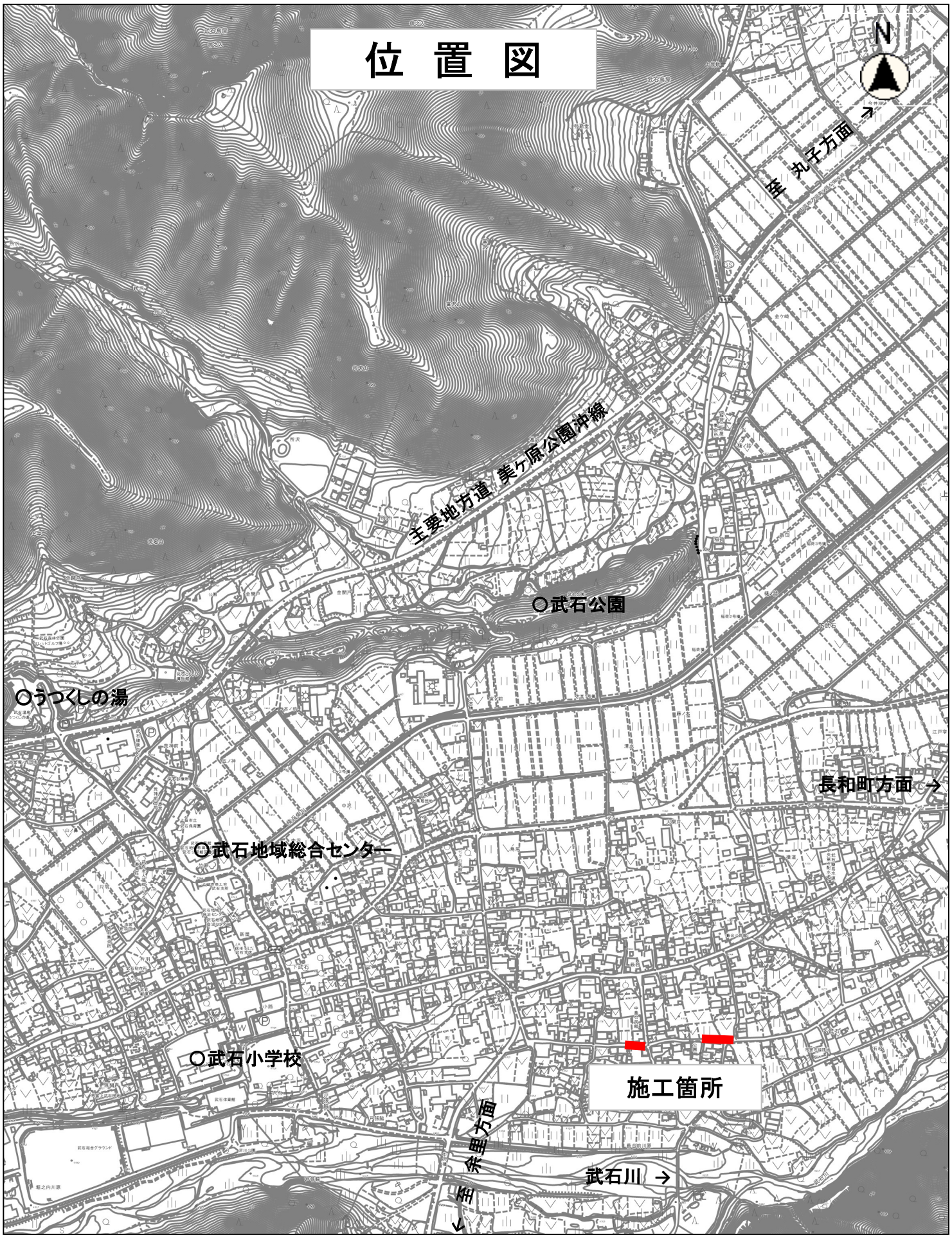
位　置　図
N
至　丸子方面
主要地方道 美ケ原公園沖線
〇武石公園
〇うつくしの湯
長和町方面
〇武石地域総合センター
〇武石小学校
施工箇所
至　青木方面
武石川
縮尺　1：7500
100　50　0　100　200　300　400